Fechaduras e Molas de Porta - Locks and Door Closers - Cerraduras y Cierra Puertas

FECHADURAS DE EMBUTIR MORTICE LOCKS CERRADURAS DE EMBUTIR	I/3
FECHADURAS PARA PORTAS DE CORRER MORTICE LOCKS FOR SLIDING DOORS CERRADURAS PARA PUERTAS CORREDERAS	I/47
FECHADURAS PARA PORTAS DE VIDRO LOCKS FOR GLASS DOORS CERRADURAS PARA PUERTAS DE CRISTAL	I/53
BARRAS ANTI-PÂNICO PANIC EXIT DEVICES DISPOSITIVOS ANTIPÁNICO CE EN 1125	I/81
CILINDROS CYLINDERS BOMBILLOS	I/97
MOLAS DE PORTA DOOR CLOSERS CIERRA PUERTAS	I/105

LEGENDA - LEGEND

	Fechadura para cilindro europeu Lock for european cylinder Cerradura para bombillo europeo
	Fechadura com chave normal Lock with normal key Cerradura con llave de normal
	Fechadura para casa de banho Lock for bathroom Cerradura para baño
Passagem Passage Paso	Fechadura de passagem Passage type lock Cerradura de paso
	Fechadura com chave de cruz Lock with cross key Cerradura con llave de cruz
GRADE 1	Fechadura para uso ligeiro Lock for soft use Cerradura para uso ligero
GRADE 2	Fechadura para uso médio Lock for medium use Cerradura para uso medio
GRADE 3	Fechadura para uso intensivo Lock for intensive use Cerradura para uso intensivo
	Distancia entre eixos Distance between holes Distancia entre ejes
	Distancia da testa às entradas Distance between strike plate and the holes Distancia entre frente y ejes
	Fechadura com parafusos passantes Lock with passing screw hole Cerradura con agujeros para tornillos pasantes
8x8 mm.	Quadra com mola compensadora para eliminar folga entre o puxador e a fechadura. Sprindle with internal spring to avoid any break between the handle and the lock Nueca con muelle interior para eliminar la holgura entre la manilla e la cerradura

8x8 mm.	Quadra normal Normal sprindle Nueca normal
	Fechadura com trinco reversível Lock with adjustable latch Cerradura con picaporte reversible
Silent	Fechadura com trinco silencioso Lock with silent latch Cerradura con picaporte silencioso
30.30	Dimensões do cilindro quando fornecido Cylinder dimensions, when suplied Dimensiones do bombillo, quando suministrado
3 pcs.	Número de chaves fornecidas Number of suplied keys Numero de llaves suministradas
	Cantos rectos ou redondos Straight or rounded corners Cantos rectos o redondos
1 pcs.	Unidades por caixa individual Units per individual box Unidades por caja individual
	Espessura da porta Thickness of the door Espesor de la puerta
	Fechadura para porta de correr Lock for sliding door Cerradura para puerta corredera
	Fechadura para porta anti-panico Lock for antipanic door Cerradura para puerta antipanico
Segurança Safety Seguridad	Fechadura de segurança Security lock Cerradura de seguridad

FECHADURAS DE EMBUTIR
MORTICE LOCKS
CERRADURAS DE EMBUTIR

Certificado de conformidade CE / Marcação CE

No âmbito da directiva da União Europeia relativa aos produtos de construção (89/106/CEE), a norma europeia EN 12209:2003 – Anexo ZA vai ao encontro dos requisitos do mandato, presumindo a aptidão de fechaduras e fechos mecânicos em utilizações previstas conforme indicadas. As fechaduras e fechos devem apresentar certificado de conformidade CE, o qual autoriza o produtor a colocar marcação CE, quando as mesmas têm um uso previsto em portas corta-fogo/fumo e portas situadas em caminhos de evacuação.
A empresa JNF possui um laboratório interno onde são elaborados ensaios de resistência segundo determinados pontos da norma europeia. As fechaduras constantes no catálogo encontram-se classificadas de acordo com a referida norma.

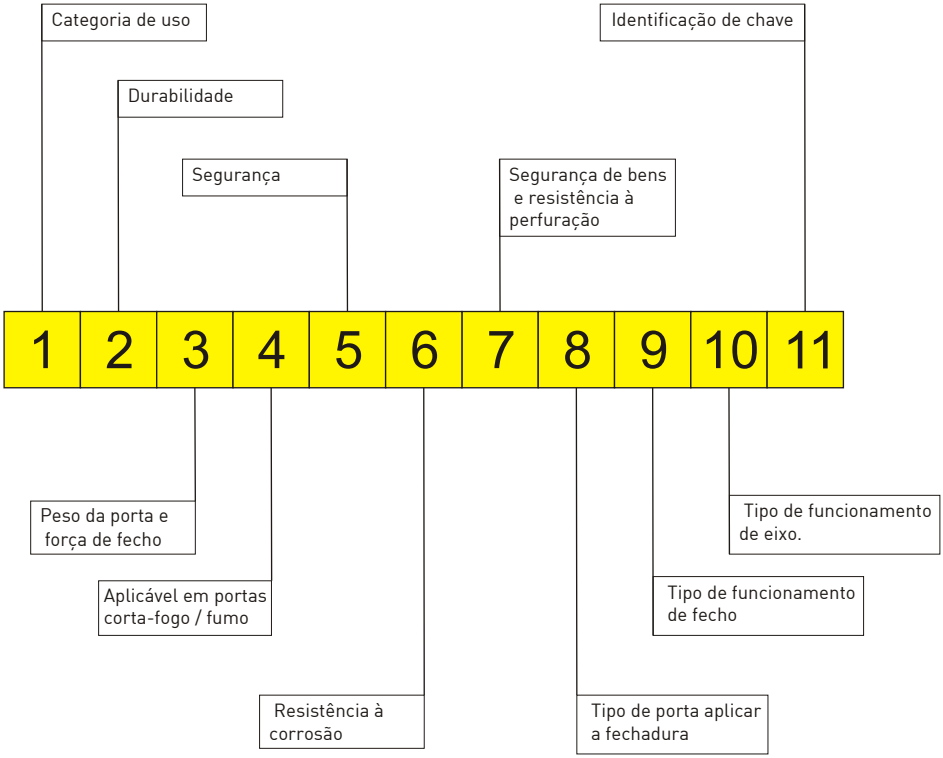

Descrição:

1 – Categoria de uso

Grau 1: Utilização Ligeira
Fechaduras com utilização prevista por pessoas cuidadosas e com probabilidade baixa de uma utilização indevida.
(Situações domesticas, escritórios e áreas onde não há acesso do publico em geral)

Grau 2: Utilização Média
Para uma utilização prevista em habitações e edifícios onde exista uma frequência média de utilização por utilizadores com algum cuidado e com os quais exista alguma probabilidade de ocorrência de acidentes ou de utilização indevida.
(Situações domesticas, escritórios e áreas onde não há um acesso limitado do publico em geral)

Grau 3 – Utilização Elevada
Para uma utilização prevista em edifícios onde existe uma frequência elevada de utilização por utilizadores com pouco cuidado e com uma elevada probabilidade de ocorrência de acidentes ou de má utilização.
(Edifícios públicos e institucionais, como bibliotecas, hospitais e escolas)

2 – Durabilidade
Encontram-se disponíveis doze níveis de classificação dentro deste requisito, onde as fechaduras JNF se enquadram nos cinco seguintes:

Grade A: 50 000 ciclos de ensaio; Sem carga no fecho;
Grade B: 100 000 ciclos de ensaio; Sem carga no fecho;
Grade C: 200 000 ciclos de ensaio; Sem carga no fecho;
Grade H: 200 000 ciclos de ensaio; 10 N de carga no fecho;
Grade M: 200 000 ciclos de ensaio; 25 N de carga no fecho;

3 – Peso da porta e força de fecho
Encontram-se identificados nove níveis de classificação, dos quais cinco são abrangidos pelas fechaduras JNF:

Grau 1 – Portas até 100 Kg,
Força máxima de 50 N para fechar.
Grau 4 – Portas até 100 Kg,
Força máxima de 25 N para fechar.
Grau 5 – Portas até 200 Kg,
Força máxima de 25 N para fechar.
Grau 7 – Portas até 100 Kg,
Força máxima de 15 N para fechar.
Grau 8 – Portas até 200 Kg,
Força máxima de 15 N para fechar.

4 – Aplicável em portas corta-fogo / fumo
Grau 0 – Não aplicável
Grau 1 – Aplicável (De acordo com a norma EN 1634-1)

5 – Segurança
Grau : 0 – Nenhum requisito de segurança definido.
(Verificar se a fechadura é abrangida pelas normas EN179 e EN1125 – Dispositivos de emergência.)

6 – Resistência à corrosão
Classificação de acordo com ensaio de nevoeiro salino neutro, segundo a norma EN 1670:2007
Grau 0 – Não definido
Grau A – 24 h – Resistência fraca à corrosão
Grau B – 48 h – Resistência moderada à corrosão
Grau C – 96 h – Resistência alta à corrosão
Grau D – 240 h – Resistência elevada à corrosão

7 – Segurança de bens e resistência à perfuração
Grau 1 – Segurança mínima e sem resistência à perfuração
Grau 2 – Segurança baixa e sem resistência à perfuração
Grau 3 – Segurança média e sem resistência à perfuração
Grau 4 – Segurança alta e sem resistência à perfuração
Grau 5 – Segurança alta e com resistência à perfuração
Grau 6 – Segurança elevada e sem resistência à perfuração
Grau 7 – Segurança elevada e com resistência à perfuração

8 – Tipo de porta aplicar a fechadura
Disponíveis 15 graus de classificação, dos quais três são aplicáveis ás fechaduras JNF:

Fechadura destinada a ser aplicada:
Grau A – Não restringida
Grau B – Portas com dobradiças
Grau C – Portas de correr

9 – Tipo de funcionamento de fecho
Disponíveis nove níveis de classificação, dos quais três são aplicáveis ás fechaduras JNF:

Grau 0 – Não aplicável
Grau A – Bloqueio de língua - Manualmente
Grau D – Bloqueio de puxador / Trinco - Manualmente

10 – Tipo de funcionamento de eixo.
Fechadura destinada a ser utilizada:
Grau 0 – Sem Quadra
Grau 1 – Puxador com mola.
Grau 2 – Puxador com / sem mola.
Grau 3 – Uso intensivo e puxador com / sem mola.

11 – Identificação de chave
Numero de elementos retentores / combinações.
Nota: Não aplicável a fechaduras com cilindro de perfil europeu.
Grau 0 – Não especificado.

Nota: Restantes graus não aplicáveis às fechaduras JNF.

Certificate of conformity / CE marking

Under the EU Directive on construction products (89/106/EEC), European Standard EN 12209:2003 - Annex ZA is in line with the requirements of the mandate, assuming the ability of locks and mechanical fasteners in the intended uses as indicated.
Locks and latches must submit CE certificate of conformity, which allows the producer to place the CE marking, when they have an intended use in fire proof/ smoke doors and doors located on escape routes.
The company J. Neves & Filhos has an internal laboratory tests which determine resistance according to certain points of the European standard.
Locks listed in the catalog are classified according to the related standard.

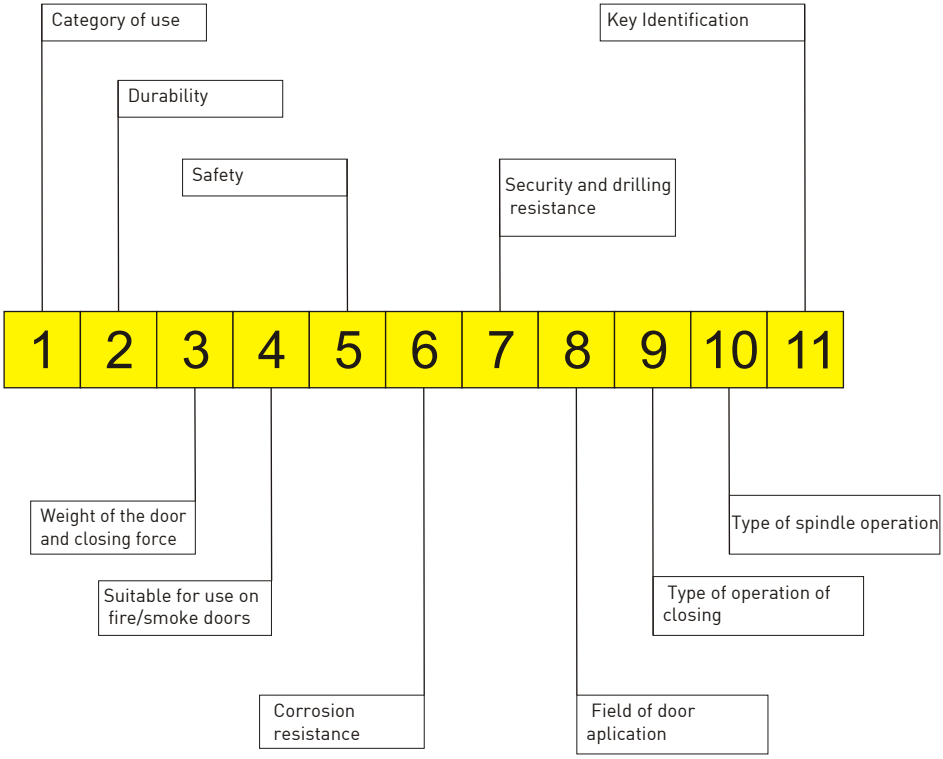

Description:

1 - Category of use

Grade 1:Light Use
Locks with the intended use by people with caring and a low likelihood of misuse.
(Domestic Situations, offices and areas where there is no general public access)

Grade 2: Medium Use
For an intended use in homes and buildings where there is an average frequency of use by users with some care and with whom there is any likelihood of accidents or misuse.
(Domestic Situations, offices and areas where there is limited access to the general public)

Grade 3 - High Use
For an intended use in buildings where there is a high frequency of use by users with little care and a high probability of occurrence of accidents or misuse.
(Public and institutional buildings such as libraries, hospitals and schools)

2 - Durability
Are available twelve degrees of classification within this requirement, where the JNF locks fit into the following five:

Grade A: 50 000 test cycles without any load on closing;
Grade B: 100 000 test cycles without any load on closing;
Grade C: 200 000 test cycles without any load on closing;
Grade H: 200 000 test cycles, 10 N load at the close;
Grade M: 200 000 test cycles, 25 N load at the close;

3 - Weight of the door and closing force
They are identified nine degrees of classification, of which five are covered by locks JNF:

Grade 1 - doors up to 100 kg, maximum force of 50 N to close.
Grade 4 - doors up to 100 kg, maximum force of 25 N to close.
Grade 5 - doors up to 200 kg, maximum force of 25 N to close.
Grade 7 - doors up to 100 kg, maximum force of 15 N to close.
Grade 8 - Doors up to 200 kg, maximum force of 15 N to close.

4 - Can be used in fire doors / smoke
Level 0 - Not applicable
Grade 1 - Applicable (According to EN 1634-1)

5 - Safety
Grade: 0 - No safety requirement set.
(Check if the lock is covered by the standards EN179 and EN1125 - Emergency arrangements.)

6 - Corrosion
Classification according to fog test neutral, according to EN 1670:2007
Level 0 - Not defined
Grade A - 24 h - low resistance to corrosion
Grade B - 48 m - moderate resistance to corrosion
Grade C - 96 h - high resistance to corrosion
Grade D - 240 m - High resistance to corrosion

7 - Safety of goods and puncture resistance
Grade 1 - Minimum levels of safety and without resistance to drilling
Grade 2 - Security-free and puncture resistance
Grade 3 - Medium security and without puncture resistance
Grade 4 - High security and no resistance to drilling
Grade 5 - High security and resistance to drilling
Grade 6 - Increased safety and without puncture resistance
Grade 7 - High security and resistance to drilling

8 - Field of door application
Available 15 degrees of classification, of which three are applicable to locks JNF:

Lock designed to be applied:
Grade A - Not restricted
Grade B - Hinged doors
Grade C - Sliding Doors

9 - Type of key operation and locking
Available nine degrees of classification, of which three are applicable to locks JNF:

Level 0 - Not applicable
Grade A - cylinder lock - Manually
Grade D - Locking handle / latch - Manually

10 - Type of operation shaft.
Lock to be used:
Grade 0 - No Court
Grade 1 - Handle with spring.
Grade 2 - Handle with / without spring.
Grade 3 - Intensive use and handle with / without spring.

11 - Key Identification
Number of retaining elements / combinations.
Note: Not applicable to cylinder locks with European profile.

Grade 0 - not specified.

Note: Remaining degrees do not apply to locks JNF.

Certificado de la conformidad / CE

Según la Directiva de la UE sobre productos de construcción (89/109/CEE), la norma europea EN 12209:2003 - Anexo ZA está en consonancia con las exigencias del mandato, asumiendo la capacidad de las esclusas y los sujetadores mecánicos en el usos previstos, como se indica. Cerraduras y pestillos deben presentar Certificado de conformidad CE, que permite al productor para colocar el marcado CE, cuando se han un uso previsto en las puertas de corta-fogo/fumo y puertas situadas en las vías de evacuación.
La empresa J. Neves & Filhos,SA tiene una pruebas de laboratorio que determinan la resistencia interna de acuerdo con algunos puntos de la norma europea.
Bloqueos que figuran en el catálogo son clasificados de acuerdo con la norma correspondiente.

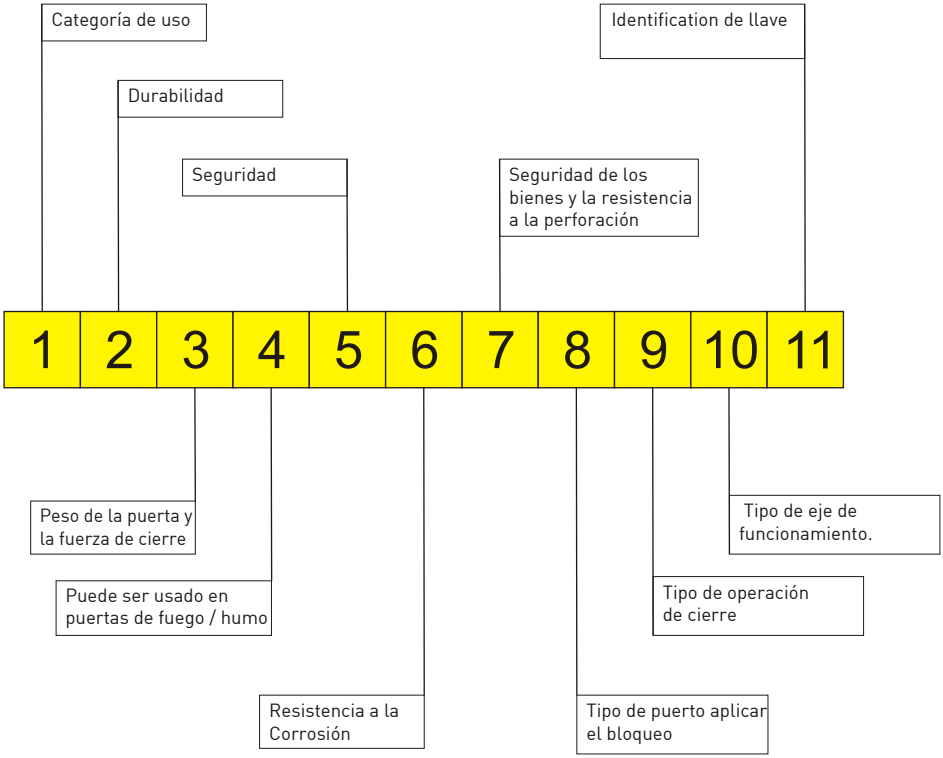

Descripción:

1 - Categoría de uso

Grado 1: Utilización ligera
Cerraduras con el uso previsto por las personas con el cuidado y una baja probabilidad de uso indebido.
(Situaciones internas, las oficinas y las zonas donde no hay acceso público en general)

Grado 2: Utilización mediana
Para un uso determinado en los hogares y los edificios donde hay una frecuencia media de utilización por usuarios con algunas la atención y con los que exista riesgo de accidentes o mal uso.
(Situaciones internas, las oficinas y las zonas donde hay un acceso limitado al público en general)

Grado 3 - Utilización intensiva
Para un uso determinado en los edificios donde hay una alta frecuencia de utilización por usuarios con poco cuidado y una alta probabilidad de ocurrencia de accidentes o mal uso.
(Públicas y edificios institucionales, tales como bibliotecas, hospitales y escuelas)

2 - Durabilidad
Se dispone de doce grados de clasificación dentro de esta exigencia, en el JNF cerraduras encajan en los cinco siguientes:

Grado A: 50 000 ciclos de prueba sin ninguna carga sobre el cierre;
Grado B: 100 000 ciclos de prueba sin ninguna carga sobre el cierre;
Grado C: 200 000 ciclos de prueba sin ninguna carga sobre el cierre;
Grado H: 200 000 ciclos de pruebas, carga de 10 N en la clausura;
Grado M: 200 000 ciclos de prueba, 25 la carga de N en la clausura;

3 - Peso de la puerta y la fuerza de cierre
Se identificaron nueve grados de clasificación, de los cuales cinco están cubiertos por las cerraduras JNF:

Grado 1 - puertas de hasta 100 kg, la fuerza máxima de 50 N para cerrar.
Grado 4 - puertas de hasta 100 kg, la fuerza máxima de 25 N para cerrar.
Grado 5 - puertas de hasta 200 kg, la fuerza máxima de 25 N para cerrar.
Grado 7 - puertas de hasta 100 kg, la fuerza máxima de 15 N para cerrar.
Grado 8 - puertas de hasta 200 kg, la fuerza máxima de 15 N para cerrar.

4 - Puede ser usado en puertas de fuego / humo de
Nivel 0 - No aplicable
Grado 1 - Aplicable (según EN 1634-1)

5 - Seguridad
Votos: 0 - No hay requisito de seguridad establecidos.
(Marque si el bloqueo está cubierto por las normas EN179 y EN1125 - Medidas de emergencia).

6 - Corrosión
Clasificación de acuerdo a la niebla de prueba neutral, según la norma EN 1670:2007
Nivel 0 - No definido
Grado A - 24 h - de baja resistencia a la corrosión
Grado B - 48 m - resistencia moderada a la corrosión
Grado C - 96 h - elevada resistencia a la corrosión
Grado D - 240 m - Alta resistencia a la corrosión

7 - Seguridad de los bienes y la resistencia a la perforación
Grado 1 - Niveles mínimos de seguridad y sin resistencia a la perforación
Grado 2 - Seguridad libres de resistencia a la punción
Grado 3 - seguridad media y sin resistencia a la perforación
Grado 4 - Alta seguridad y sin una resistencia a la perforación
Grado 5 - de alta seguridad y resistencia a la perforación
Grado 6 - Mayor seguridad y sin resistencia a la perforación
Grado 7 - Alta seguridad y resistencia a la perforación

8 - Tipo de puerto aplicar el bloqueo de
Disponible 15 grados de clasificación, de los cuales tres son aplicables a los bloqueos de KKL:

Bloquear diseñado para ser aplicado:
Grado A - No restringido
Grado B - puertas batientes
Grado C - Puertas correderas

9 - Tipo de operación de cierre de
Disponible nueve grados de clasificación, de los cuales tres son aplicables a los bloqueos de JNF:

Nivel 0 - No aplicable
Grado A - cerradura de cilindro - manualmente
Grado D - Bloqueo de manejar / cierre - manualmente

10 - Tipo de eje de funcionamiento.
De bloqueo para ser utilizados:
Grado 0 - No Corte
Grado 1 - Actuar con la primavera.
Grado 2 - Actuar con o sin la primavera.
Grado 3 - Intensivo de manejar y utilizar con o sin la primavera.

11 - Determinación de los principales
Número de elementos de retención combinaciones.
Nota: No se aplica a cerraduras de cilindro con perfil europeo.
Grado 0 - No se ha especificado.

Nota: los grados restantes no se aplican a los bloqueos de JNF.

Série de segurança - Security locks series - Serie de cerraduras de seguridad

Trancas de segurança
em aço inox AISI 304
Security dead bolt made in
stainless steel AISI 304
Bullones de seguridad en
acero inox AISI 304

Trinco reversível em aço inox AISI 304
Adjustable latch made in stainless steel AISI 304
Picaporte reversible en acero inox AISI 304

Trancas de segurança
em aço inox AISI 304
Security dead bolt made in
stainless steel AISI 304
Bullones de seguridad en
acero inox AISI 304

Chapa testa ajustável
Adjustable strike plate
Cerradero regulable

Frente em Inox escovado apenas 20mm
de largura e 10 mm de espessura
Front only in steel brushed 20mm
wide and 10 mm thick
Frente en acero satin sólo con
20mm de ancho y 10 mm de espesor

Línguas de segurança
em aço inox AISI 304
Security dead bolt made in
stainless steel AISI 304
Pestillos de seguridad en
acero inox AISI 304

Quadra em aço inox com mola interior para
eliminação da folga entre o puxador
Stainless steel handle square hole with a
internal spring to avoid any gap between
the sprindle and the lock
Nueca en acero inox con muelle interior para
eliminar la holgura entre la manilla

Furação para fixação do puxador
Holes for trough handle screws
Agugeros para tornillos pasantes

Possivel aplicação de diversos escudetes
de segurança
Possible to instal different security
cylinder key holes
Posible de aplicar distintos bocallaves
de seguridad para bombillo

Caixa fechada
Closed lock case
Caja cerrada

IN.20.003

EN 12209	3	H	5	0	0	C	7	B	A	3	0

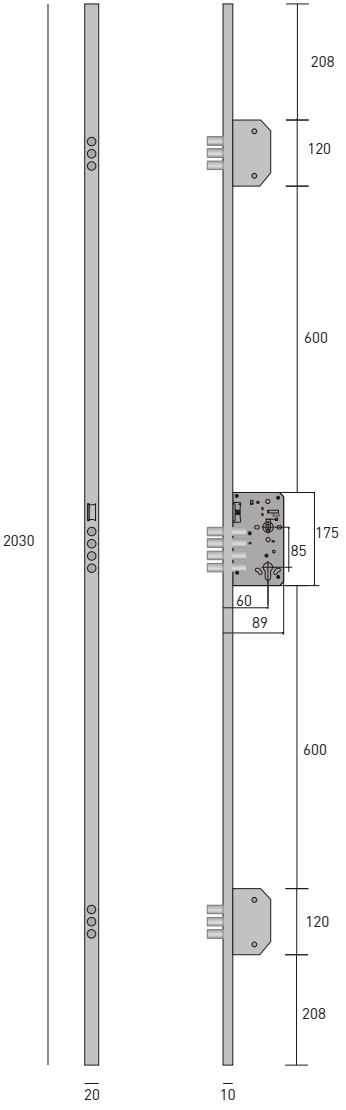

Escudetes de segurança disponiveis:
Available security key holes :
Bocallaves de seguridad disponibles:

Série de segurança - Security locks series - Serie de cerraduras de seguridad

Trinco reversível em aço inox AISI 304
Adjustable latch made in stainless steel AISI 304
Picaporte reversible en acero inox AISI 304

Quadra em aço inox com mola interior para eliminação da folga entre o puxador
Stainless steel handle square hole with a internal spring to avoid any breake between the sprindle and the lock
Nueca en acero inox con muelle interior para eliminar la holgura entre la manilla

Chapa testa 2,5mm de espessura
Strike plate with 2,5mm thickness
Cerradero con 2,5 mm. espesor

Furação para fixação do puxador
Holes for trough handle screws
Agugeros para tornillos pasantes

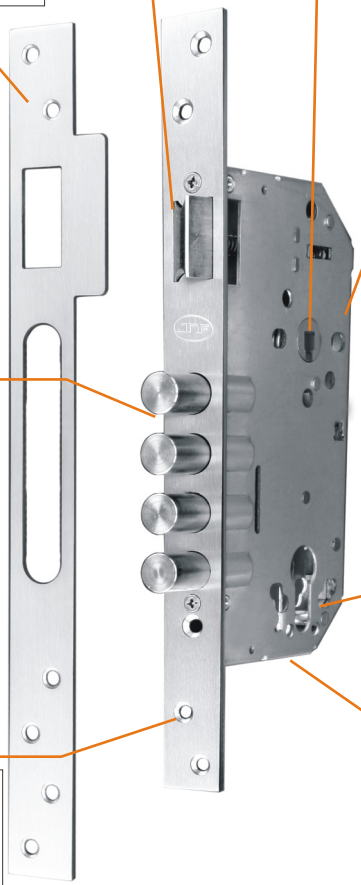

Trancas de segurança em aço inox AISI 304
Security dead bolt made in stainless steel AISI 304
Bullones de seguridad en acero inox AISI 304

Possivel de aplicar diversos escudetes de segurança
Possible to instal different security cylinder key holes
Posible de aplicar distintas bocallaves de seguridad para bombillo

Frente em Inox escovado com 23mm de largura e 3 mm de espessura
Front only in steel brushed 23mm wide and 3 mm thick
Frente en acero satin con 23mm de ancho y 3 mm de espesor

Caixa fechada
Closed lock case
Caja cerrada

IN.20.004

EN 12209	3	H	5	0	0	C	7	B	A	3	0

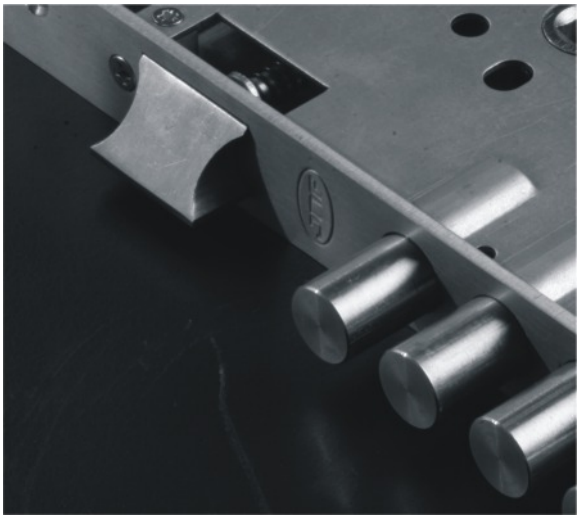

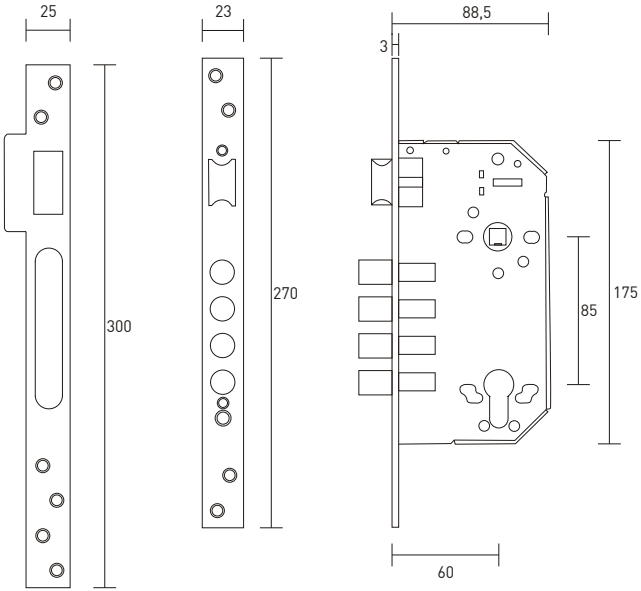

Escudetes de segurança disponiveis:
Available security key holes :
Bocallaves de seguridad disponibles:

IN.04.29S AISI 316	IN.04.36S
IN.04.31S	IN.04.37S
IN.04.32S	IN.04.38S
IN.04.40S	IN.04.39S

Serie 800MAGNETIC

Série com caixa unificada - Unified case series - Serie con caja unificada

Fechaduras desenvolvidas para a indústria de portas, permitindo mecanizar todas as folhas com a mesma medida, a escolha da fechadura pode ser efectuada na obra.
O sistema de trinco magnético permite um trabalhar silencioso e suave garantindo um funcionamento e aspecto semelhante a uma fechadura tradicional.

This locks was developed to the door industry. All the doors can be drilled with the same hole box.
The lock can be chose at the building.
The magnetic latch system allows a silent and smooth operation and at the same time ensures a similar look to a traditional lock.

Série desarrollada para la industria de puertas. El cajeado es identico en todas las referencias. La cerradura puede ser elejida en obra. El sistema de cierre magnético permite un funcionamiento silencioso y suave garantizando un buen funcionamiento y un aspecto similar a una cerradura tradicional.

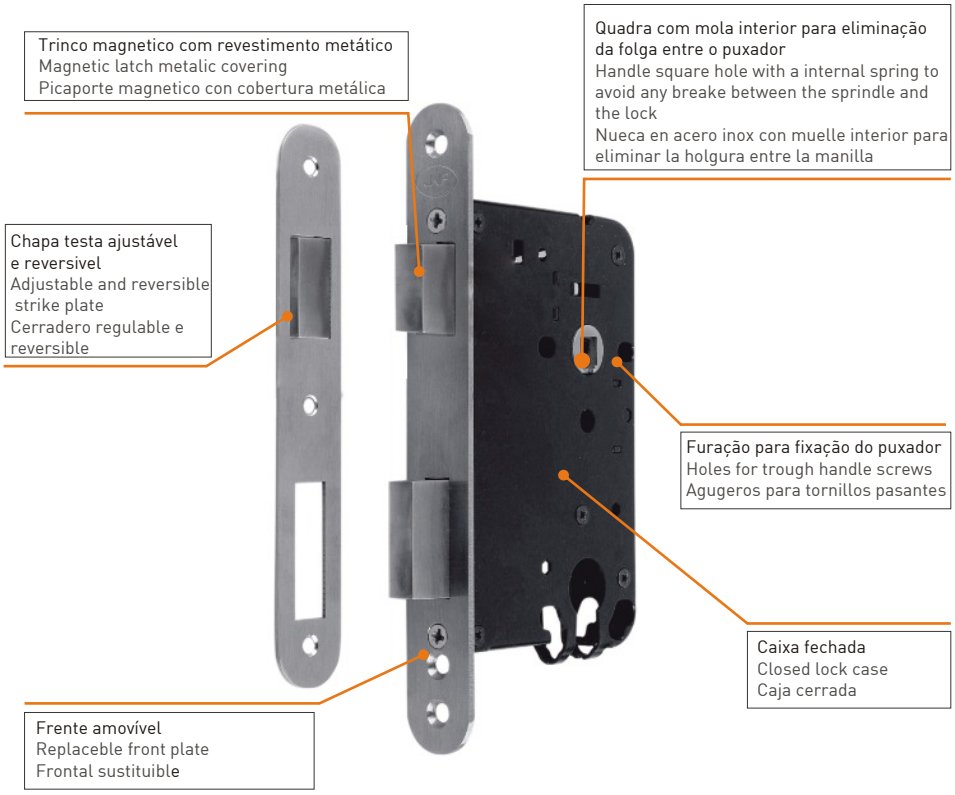

Serie 800MAGNETIC

Série com caixa unificada - Unified case series - Serie con caja unificada

Quando a porta se encontra aberta o trinco magnético mantêm-se no interior da fechadura, ficando apenas visivel a frente da fechadura sem qualquer saliência.

When the door is open the magnetic latch remain inside the lock, leaving only visible the front of the lock without any salience.

Cuando la puerta se encontra abierta el cierre magnético permanecer dentro de la cerradura, dejando visible el frontal de la cerradura sin ningún tipo de saliencia

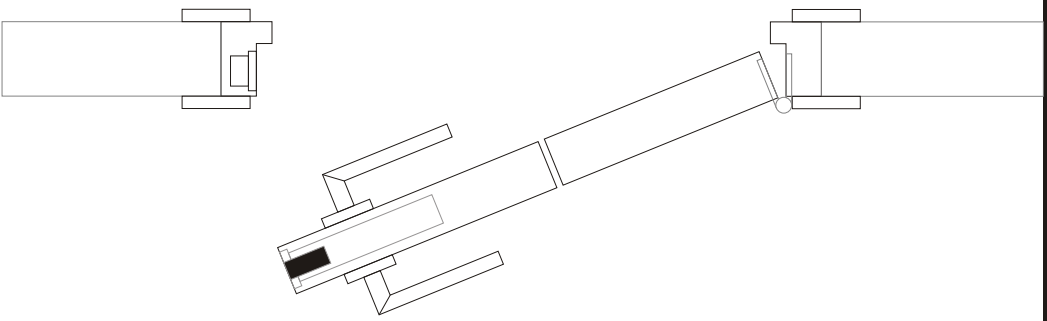

Quando se fecha a porta e se alinham a fechadura e a respectiva testa uma força magnética atrai o fecho, bloqueando a porta de forma silenciosa e precisa, evitando o habitual ruído provocado pelo trinco mecânico a bater e deslizar na testa da fechadura.

When we close the door and align the lock and its strike plate a magnetic force attracts the latch, blocking the door quietly and precisely, avoiding the usual noise caused by mechanical latch hiting and sliding on head of the strike plate.

Al cerrar la puerta se alinan la cerradura y su cerradero una fuerza magnética atrae el picaporte, bloqueando la puerta de una forma silenciosa y precisa, evitando el ruido habitual causada por picaporte mecánico al golpear en el cerradero.

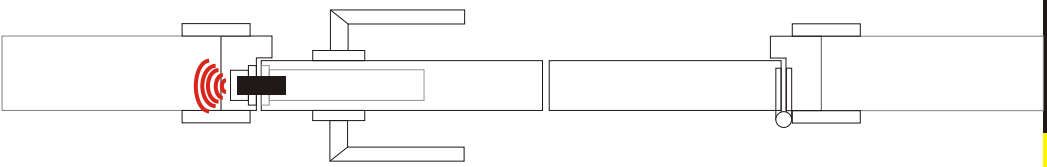

IN.20.805

EN 12209 2 B 7 0 0 B 2 B A 1 0

MAGNETIC

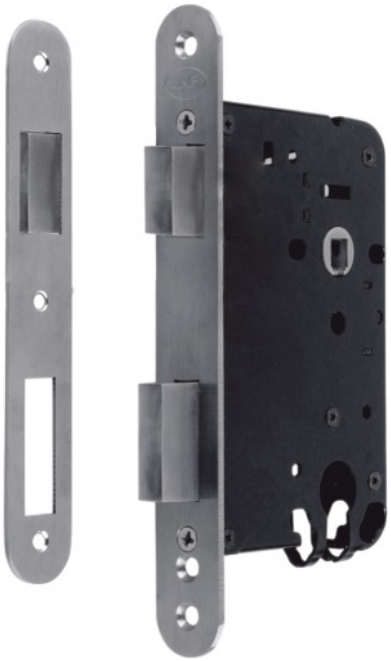

Fechadura de embutir para cilindro Europeu
Indicada para portas de entrada ou interior com uso muito frequente

Mortise door lock for European cylinder
Recommended for entrance doors with heavy use

Cerradura de embutir para bombillo Europeo
Indicada para puertas de entrada con uso muy frequente.

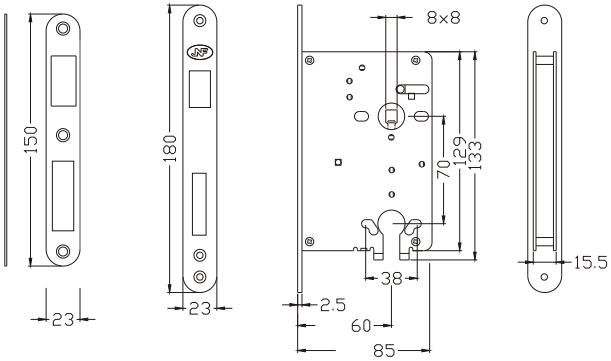

AISI 304

IN.20.807

EN 12209 2 B 7 0 0 B 2 B A 1 0

MAGNETIC

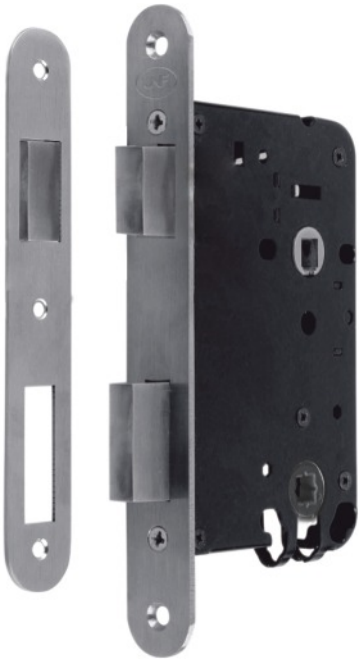

Fechadura de embutir para casa de banho
Bloqueio através do trinco
Indicada para portas com uso muito frequente

Mortise door lock for bathroom use
Locking system trough the latch
Recommended for doors with heavy use

Cerradura de embutir de condena
Bloqueo por intermedio del pestillo
Indicada para puertas con uso muy frequente.

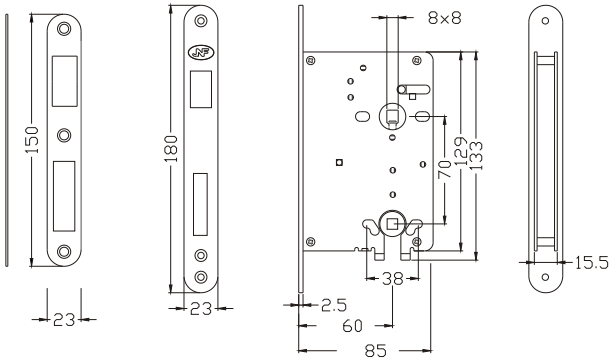

AISI 304

Serie 810

Série com caixa unificada - Unified case series - Serie con caja unificada

Fechaduras desenvolvidas para a indústria de portas, permitindo mecanizar todas as folhas com a mesma medida, a escolha da fechadura pode ser efectuada na obra.

This locks was developed to the doors industry. All the doors can be drilled with the same hole box. The lock can be chose at the building.

Série desarrollada para la industria de puertas. El cajeado es identico en todas las referencias. La cerradura puede ser elejida en obra.

Trinco silencioso reversível em aço inox AISI 304 com alavanca intermédia em nylon
Silent adjustable latch made in stainless steel AISI 304 with nylon inner lever
Picaporte silencioso reversible en acero inox AISI 304 con palanca intermedia en nylon

Quadra com mola interior para eliminação da folga entre o puxador
Handle square hole with a internal spring to avoid any breake between the sprindle and the lock
Nueca en acero inox con muelle interior para eliminar la holgura entre la manilla

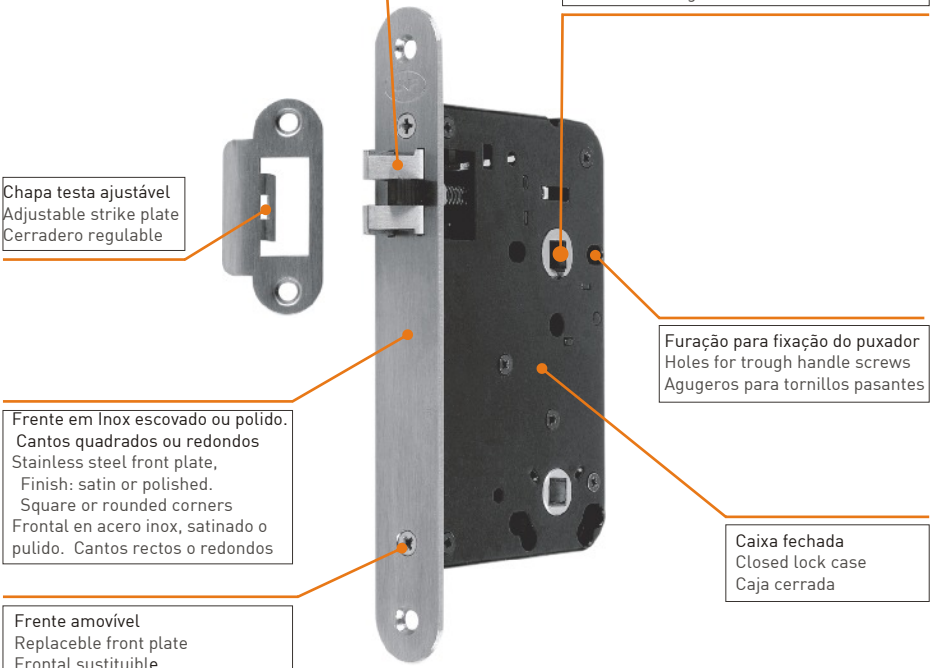

Chapa testa ajustável
Adjustable strike plate
Cerradero regulable

Furação para fixação do puxador
Holes for trough handle screws
Agugeros para tornillos pasantes

Frente em Inox escovado ou polido. Cantos quadrados ou redondos
Stainless steel front plate, Finish: satin or polished. Square or rounded corners
Frontal en acero inox, satinado o pulido. Cantos rectos o redondos

Caixa fechada
Closed lock case
Caja cerrada

Frente amovível
Replaceble front plate
Frontal sustituible

IN.20.815

EN 12209 2 B 7 0 0 B 2 B A 1 0

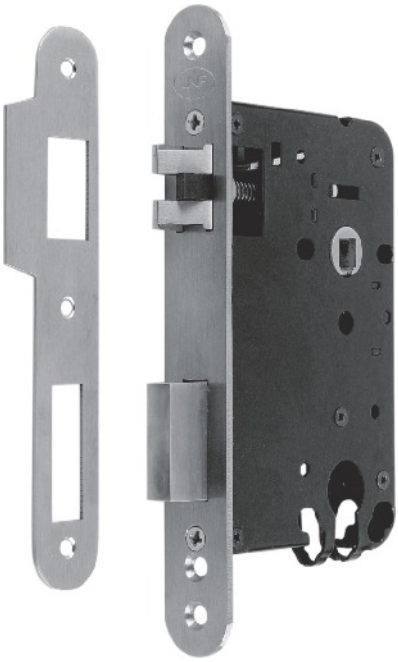

Fechadura de embutir para cilindro Europeu
Indicada para portas de entrada ou interior com uso frequente

Mortise door lock for European cylinder
Recommended for entrance doors with heavy use

Cerradura de embutir para bombillo Europeo
Indicada para puertas de entrada con uso frequente.

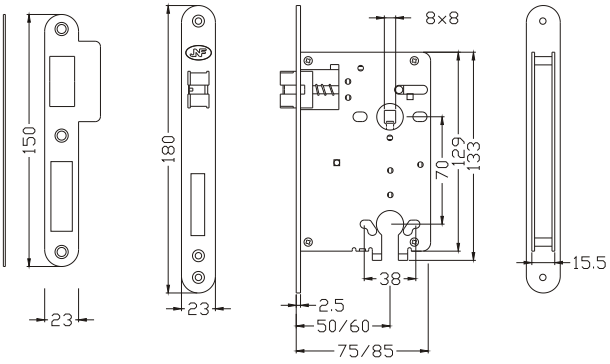

AISI 304

IN.20.816

EN 12209 2 B 7 0 0 B 2 B D 1 0

Fechadura de embutir para portas interiores
Chave com 12 combinações
Bloqueio através do trinco
Indicada para portas com uso frequente

Mortise door lock for internal doors
Key with 12 different combinationes
Locking system trough the latch
Recommended for doors with heavy use

Cerradura de embutir para puertas de interior
Llave con 12 combinationes
Bloqueo por intermedio del pestillo
Indicada para puertas con uso frequente.

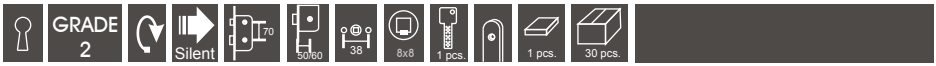

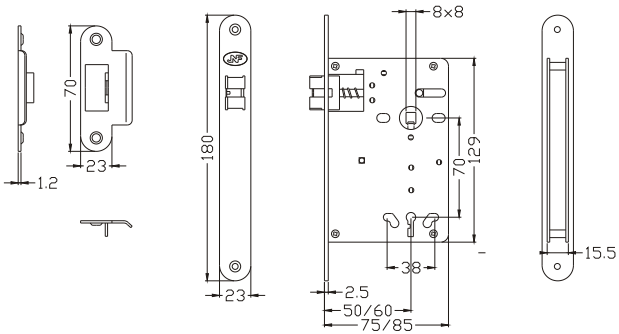

AISI 304

IN.20.817

EN 12209 2 B 7 0 0 B 2 B D 1 0

Fechadura de embutir para casa de banho
Bloqueio através do trinco
Indicada para portas com uso muito frequente

Mortise door lock for bathroom use
Locking system trough the latch
Recommended for doors with heavy use

Cerradura de embutir de condena
Bloqueo por intermedio del pestillo
Indicada para puertas con uso muy frequente.

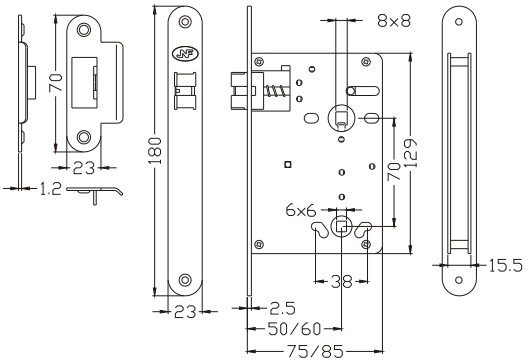

AISI 304

IN.20.818

EN 12209 2 B 7 0 0 B 2 B 0 1 0

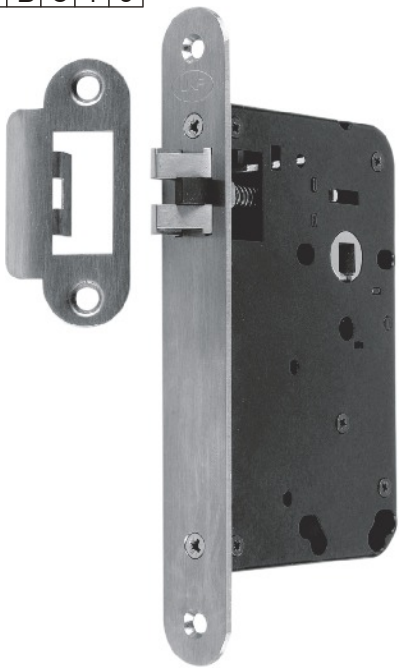

Fechadura de passagem
Indicada para portas com uso frequente

Mortise door lock passage type
Recommended for doors with heavy use

Cerradura de embutir para puertas de paso
Indicada para puertas con uso frequente.

Passagem / Passage / Paso | GRADE 2 | Silent | 50/60 | 38 | 8x8 | 1 pcs. | 30 pcs.

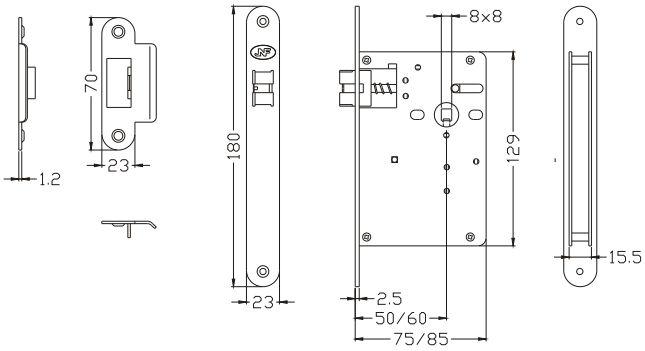

AISI 304

Serie 890

A Série 890 foi desenvolvida com o objectivo de se criar uma linha de fechaduras extremamente robustas, mas simultaneamente versátil de modo que fosse possível ter frentes intercambiáveis por outros acabamentos e formas.

Series 890 was developed with the objective of if creating a line of locks extremely reliable, but simultaneously versatile in way that was possible to replace fronts with distinct materials and paterns.

La serie 890 fue desarrollada con el objetivo de obtener una línea de cerraduras extremadamente versátiles, manera que sea posible substituir las frentes por otros acabados o formas.

Trinco silencioso reversível com alavanca intermédia em aço inox AISI 304
Silent adjustable latch with inner lever made in stainless steel AISI 304
Picaporte silencioso reversible con palanca intermedia en acero inox AISI 304

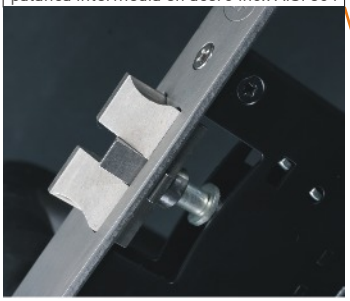

Quadra com mola interior para eliminação da folga entre o puxador
Handle square hole with a internal spring to avoid any breake between the sprindle and the lock
Nueca en acero inox con muelle interior para eliminar la holgura entre la manilla

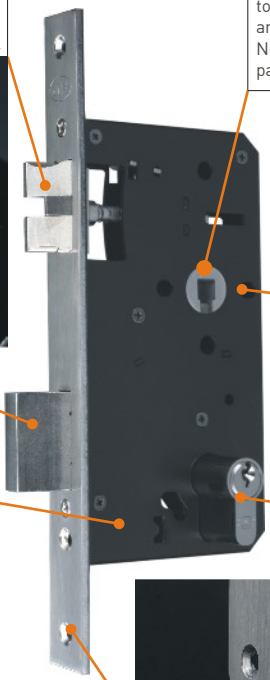

Furação para fixação do puxador
Holes for trough handle screws
Agugeros para tornillos pasantes

Língua em aço inox AISI 304
Dead bolt made in stainless steel AISI 304
Pestillo en acero inox AISI 304

Frente em Inox escovado pode ser substituída por outro materiais como Latão, Bronze ou Inox Polido.
Front plate and strike plate made in Stainless Steel AISI 304 that can be replaced for other materials as Solid Brass, Antique Bronze or even Mirror Polished Stainless Steel.
Frente y cerradero en Acero Inox AISI 304 que puede ser sustituido por otros materiales como Laton, Bronce o Inox Pulido Espejo.

Disponível com cilindro,
de passagem,
de WC,
de chave normal
Available with cilynder
passage type,
bathroom,
warded lever
Disponible con bombillo,
de paso,
de baño
de llave de gorja

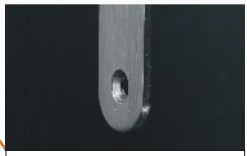

Cantos redondos ou rectos
Rounded or straight corners
Cantos redondos o rectos

IN.20.895

EN 12209 3 H 5 0 0 B 3 B A 3 0

Fechadura de embutir com Cilindro Europeu.
Trinco Silêncioso reversível fabricado em Aço Inox.
Frente e chapa testa em Aço Inox AISI 304.
Trinco e Língua em Aço Inox AISI 304.
Quadra para puxador em Aço Inox AISI 304.
Quadra com mola interior para ajuste perfeito ao puxador.
A frente pode ser substituída por outros materiais como Latão, Bronze ou Inox Polido.
Fornecida com Cilindro Normal com 60 mm.
Indicada para portas com uso extremo.

Mortise door lock with European Cylinder.
With Silent adjustable latch made in Stainless Steel.
Front plate and strike plate made in Stainless Steel AISI 304 that can be replaced for other materials as Solid Brass, Antique Bronze or even Mirror Polished Stainless Steel.
Latch and dead bolt made in solid Stainless Steel AISI 304.
Square hole for the handle made in solid Stainless Steel with a internal spring to avoid any breake between the sprindle and the lock.
Suplied with Cylinder size 60 mm.
Recommended for doors with very heavy use.

Cerradura de embutir con Cilindro Europeo.
Picaporte Silencioso reversible fabricado en Acero Inox.
Frente y cerradero en Acero Inox AISI 304 que puede ser sustituido por otros materiales como Laton, Bronce o Inox Pulido Espejo.
Picaporte y pestillo en Acero Inox.
Nueca en Acero Inox con muelle interior para eliminar
la holgura entre manilla y nueca.
Suministrada con cilindro de 60 mm.
Indicada para puertas de con uso muy intensivo.

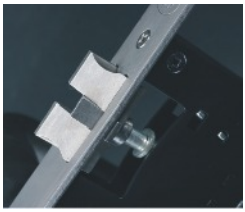

IN.20.895.R

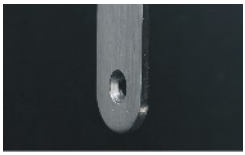

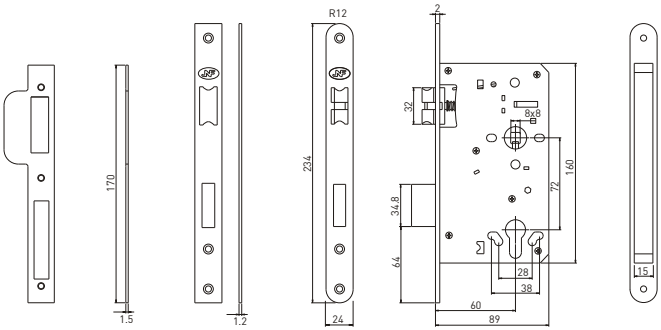

AISI 304 **Disponível para Less is More - Available for Less is More - Disponible para Less is More**

IN.20.896

EN 12209 3 H 5 0 0 B 3 B A 3 0

Fechadura de embutir para casa de banho.
Trinco Silencioso reversível fabricado em Aço Inox.
Frente e chapa testa em Aço Inox AISI 304.
Trinco e Língua em Aço Inox AISI 304.
Quadra para puxador em Aço Inox AISI 304.
Quadra com mola interior para ajuste perfeito ao puxador que pode ser montado sem mola.
A frente pode ser substituída por outros materiais como Latão, Bronze ou Inox Polido
Indicada para portas com uso extremo.

Mortise door lock with bathroom function.
With Silent adjustable latch made in Stainless Steel.
Front plate and strike plate made in Stainless Steel AISI 304 that can be replaced for other materialsas Solid Brass, Antique Bronze or even Mirror Polished Stainless Steel.
Latch and dead bolt made in solid Stainless Steel AISI 304.
Square hole for the handle made in solid Stainless Steel with a internal spring to avoid anybreake between the sprindle and the lock.
Recommended for doors with very heavy use.

Cerradura de embutir para baño.
Picaporte Silencioso reversible fabricado en Acero Inox.
Frente y cerradero en Acero Inox AISI 304 que puede ser sustituido por otros materiales como Laton, Bronce o Inox Pulido Espejo.
Picaporte y pestillo en Acero Inox.
Nueca en Acero Inox con muelle interior para eliminar la holgura entre manilla y nueca.
Indicada para puertas con uso muy intensivo.

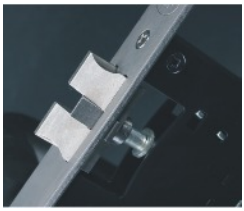

IN.20.896.R

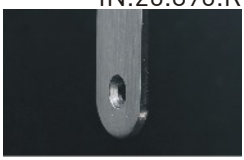

WC 8x8 | GRADE 3 | Silent | 78 | 60 | 38 | 8x8 | 1 pcs. | 30 pcs.

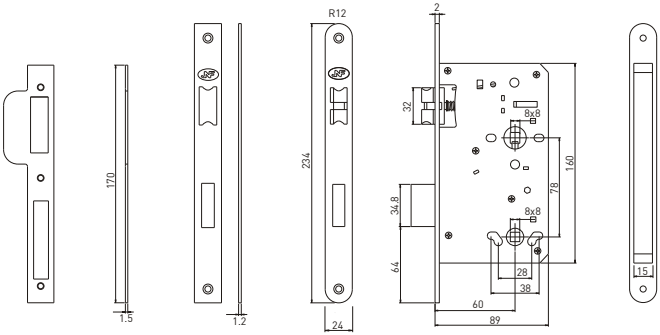

AISI 304

Disponível para Less is More - Available for Less is More - Disponible para Less is More

IN.20.897

EN 12209 3 H 5 0 0 B 3 B 0 3 0

Fechadura de embutir de passagem.
Trinco Silêncioso reversível fabricado em Açolnox AISI 304.
Frente e chapa testa em Aço Inox AISI 304.
Quadra para puxador em Aço Inox AISI 304.
Quadra com mola interior para ajuste perfeito ao puxador que pode ser montado sem mola.
A frente pode ser substituída por outros materiais como Latão, Bronze ou Inox Polido
Indicada para portas com uso extremo.

Mortise door lock passage type.
With Silent adjustable latch made in Stainless Steel AISI 304.
Front plate and strike plate made in Stainless Steel AISI 304 that can be replaced for other materialsas Solid Brass, Antique Bronze or even Mirror Polished Stainless Steel.
Square hole for the handle made in solid Stainless Steel with a internal spring to avoid any breake between the sprindle and the lock.
Recommended for doors with very heavy use.

Cerradura de embutir de paso.
Picaporte Silencioso reversible fabricado en Acero Inox.
Frente y cerradero en Acero Inox AISI 304 que puede ser sustituido por otros materiales como Laton, Bronce o Inox Pulido Espejo.
Picaporte y pestillo en Acero Inox.
Nueca en Acero Inox con muelle interior para eliminar la holgura entre manilla y nueca.
Indicada para puertas con uso muy intensivo.

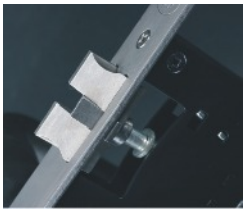

IN.20.897.R

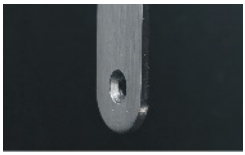

Passagem Passage Paso | GRADE 3 | Silent | 50 | 38 | 8x8 | 1 pcs. | 30 pcs.

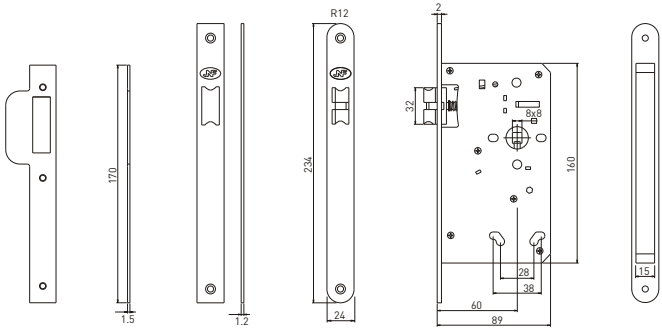

AISI 304

Disponível para Less is More - Available for Less is More - Disponible para Less is More

IN.20.898

EN 12209 3 H 5 0 0 B 3 B A 3 0

Fechadura de embutir com chave normal.
Trinco Silencioso reversível fabricado em Aço Inox.
Frente e chapa testa em Aço Inox AISI 304.
Trinco e Língua em Aço Inox AISI 304.
Quadra para puxador em Aço Inox AISI 304.
Quadra com mola interior para ajuste perfeito ao puxador que pode ser montado sem mola.
A frente pode ser substituída por outros materiais como Latão, Bronze ou Inox Polido
Indicada para portas com uso extremo.

Mortise door lock with normal key.
With Silent adjustable latch made in Stainless Steel.
Front plate and strike plate made in Stainless Steel AISI 304 that can be replaced for other materials as Solid Brass, Antique Bronze or even Mirror Polished Stainless Steel.
Latch and dead bolt made in solid Stainless Steel AISI 304.
Square hole for the handle made in solid Stainless Steel with a internal spring to avoid anybreake between the sprindle and the lock.
Recommended for doors with very heavy use.

Cerradura de embutir con llave normal.
Picaporte Silencioso reversible fabricado en Acero Inox.
Frente y cerradero en Acero Inox AISI 304 que puede ser sustituido por otros materiales como Laton, Bronce o Inox Pulido Espejo.
Picaporte y pestillo en Acero Inox.
Nueca en Acero Inox con muelle interior para eliminar la holgura entre manilla y nueca.
Indicada para puertas con uso muy intensivo.

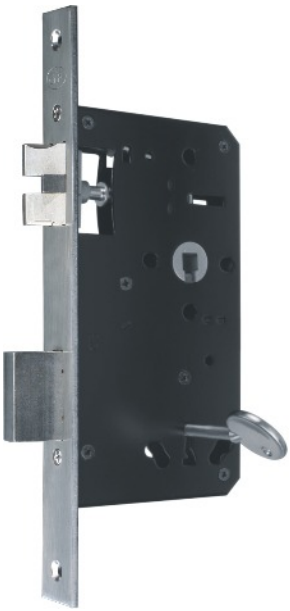

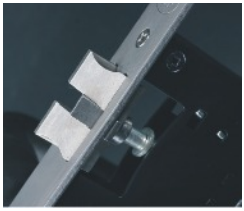

IN.20.898.R

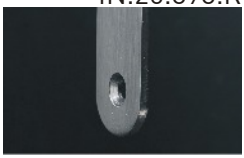

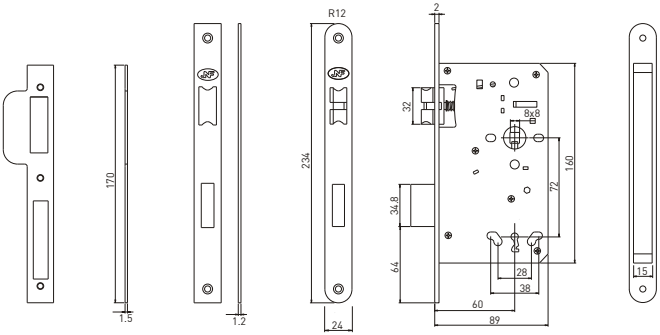

AISI 304 **Disponível para Less is More - Available for Less is More - Disponible para Less is More**

IN.20.894

EN 12209 3 H 5 0 0 B 3 B A 3 0

Fechadura de embutir de rolete.
Frente e chapa testa em Aço Inox AISI 304.
Quadra para puxador em Aço Inox AISI 304.
Quadra com mola interior para ajuste perfeito ao puxador que pode ser montado sem mola.
A frente pode ser substituída por outros materiais como Latão, Bronze ou Inox Polido
Indicada para portas com uso extremo.

Mortise door lock double accion type.
Front plate and strike plate made in Stainless Steel AISI 304 that can be replaced for other materialsas Solid Brass, Antique Bronze or even Mirror Polished Stainless Steel.
Square hole for the handle made in solid Stainless Steel with a internal spring to avoid any breake between the sprindle and the lock.
Recommended for doors with very heavy use.

Cerradura de embutir vaivén.
Frente y cerradero en Acero Inox AISI 304 que puede ser sustituido por otros materiales como Laton, Bronce o Inox Pulido Espejo.
Picaporte y pestillo en Acero Inox.
Nueca en Acero Inox con muelle interior para eliminar la holgura entre manilla y nueca.
Indicada para puertas con uso muy intensivo.

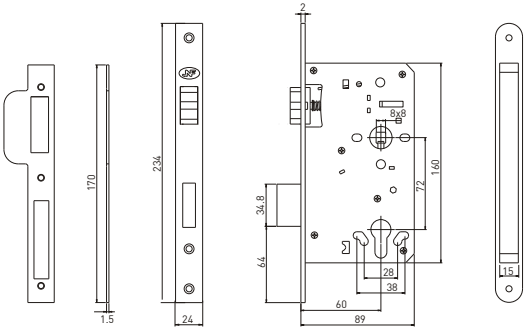

AISI 304

Disponível para Less is More - Available for Less is More - Disponible para Less is More

Serie 910

A Série 910 da JNF foi criada para ser utilizada em portas interiores que estão sujeitas a uma utilização intensiva.
Series 910 of the JNF was created to be applied in interior doors that are used intensively.
La serie 910 de JNF fue creada para ser aplicada en puertas interiores que se utilizan de un modo intensivo.

Trinco silencioso reversível em aço inox AISI 304 com alavanca intermédia em nylon
Silent adjustable latch made in stainless steel AISI 304 with nylon inner lever
Picaporte silencioso reversible en acero inox AISI 304 con palanca intermedia en nylon

Quadra com mola interior para eliminação da folga entre o puxador
Handle square hole with a internal spring to avoid any breake between the sprindle and the lock
Nueca en acero inox con muelle interior para eliminar la holgura entre la manilla

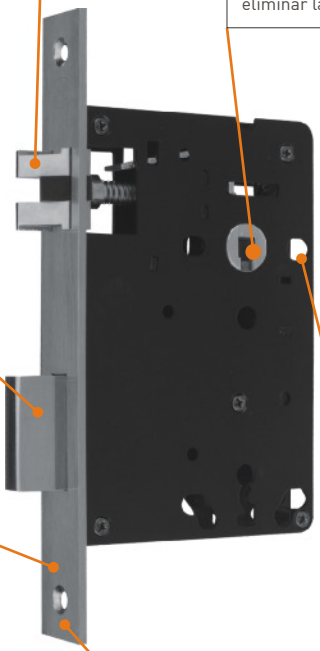

Língua em aço inox AISI 304
Dead bolt made in stainless steel AISI 304
Pestillo en acero inox AISI 304

Furação para fixação do puxador
Holes for trough handle screws
Agugeros para tornillos pasantes

Frente e chapa testa em Aço Inox AISI 304.
Front plate and strike plate made in Stainless Steel AISI 304.
Frente y cerradero en Acero Inox AISI 304 de elevado espesor.

Cantos quadrados
Square corners
Cantos rectos

IN.20.916

EN 12209 2 C 7 0 0 B 2 B A 2 0

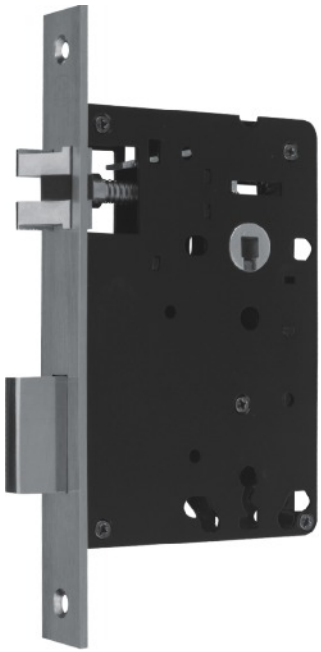

Fechadura de embutir para portas interiores,com chave normal.
Trinco Silêncioso reversível fabricado em Aço Inox.
A alavanca que toca no aro é fabricada em nylon para eficácia acrescida na redução de ruído.
Frente em Aço Inox Fundido a Alta Pressão AISI 304.
Chapa testa em Aço Inox AISI 304.
Trinco e Língua em Aço Inox AISI 304.
Quadra para puxador em Aço Inox AISI304.
Quadra para puxador com sistema que elimina a folga existente entre puxador e fechadura.
Pode ser instalada com puxadores sem mola.
Indicada para portas com uso extremo.

Mortise door lock for internal doors.
With Silent adjustable latch made in Stainless Steel.
Front plate and strike plate made in S. Steel AISI 304.
Latch and dead bolt made in solid S. Steel AISI 304.
Square hole for the handle made in solid Stainless Steel with a internal spring to avoid any breake between the sprindle and the lock.
Recommended for doors with heavy use.

Cerradura de embutir para puertas de interior com llave de borjas.
Picaporte Silencioso reversible fabricado en A. Inox.
Frente y cerradero en Acero Inox AISI 304.
Picaporte y pestillo en Acero Inox.
Nueca en Acero Inox con muelle interior para eliminar la holgura entre manilla y nueca.
Indicada para puertas con uso muy intenso.

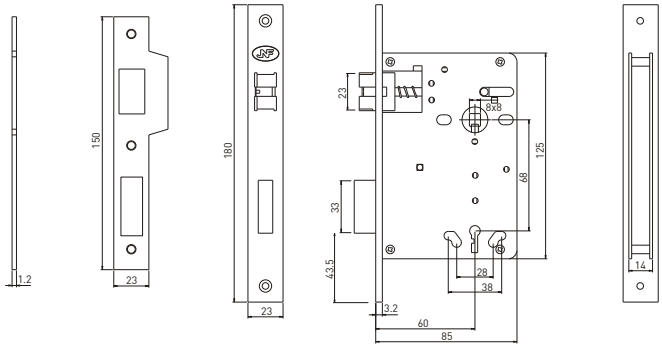

AISI 304

IN.20.917

EN 12209 2 C 7 0 0 B 2 B A 2 0

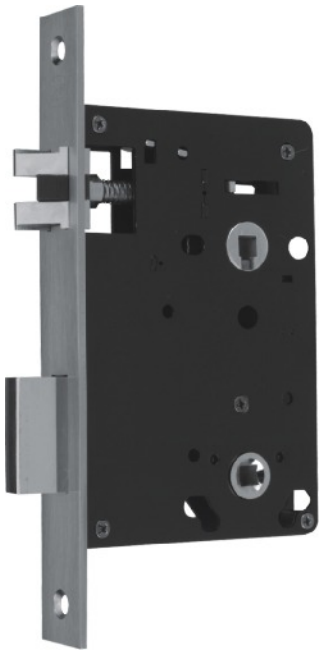

Fechadura de embutir para casa de banho.
Trinco Silêncioso reversível fabricado em Aço Inox.
A alavanca que toca no aro é fabricada em nylon para eficácia acrescida na redução de ruído.
Frente em Aço Inox Fundido a Alta Pressão AISI 304.
Chapa testa em Aço Inox AISI 304.
Trinco e Língua em Aço Inox AISI 304.
Quadra para puxador em Aço Inox AISI 304.
Quadra para puxador com sistema que elimina a folga existente entre puxador e fechadura.
Podem ser instaladas com puxadores sem mola.
Indicada para portas com uso extremo.

Mortise door lock with bathroom function.
With Silent adjustable latch made in Stainless Steel.
Front plate and strike plate made in S. Steel AISI 304.
Latch and dead bolt made in solid S. Steel AISI 304.
Square hole for the handle made in solid Stainless Steel with a internal spring to avoid any breake between the sprindle and the lock.
Recommended for internal doors with heavy use.

Cerradura de embutir con condena de baño.
Picaporte Silencioso reversible fabricado en A. Inox.
Frente y cerradero en Acero Inox AISI 304.
Picaporte y pestillo en Acero Inox.
Nueca en Acero Inox con muelle interior para eliminar la holgura entre manilla y nueca.
Indicada para puertas con uso muy intenso.

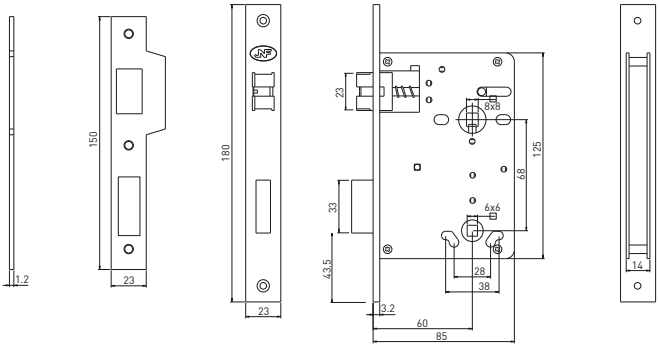

AISI 304

Serie 985

Indicada para portas com uso muito intenso. - DIN 18251 / EN12209
Recommended for doors with very heavy use. - DIN 18251 / EN12209
Indicada para puertas con uso muy intenso. - DIN 18251 / EN12209

Trinco silencioso reversível com alavanca intermédia em aço inox AISI 304
Silent adjustable latch with inner lever made in stainless steel AISI 304
Picaporte silencioso reversible con palanca intermedia en acero inox AISI 304

Quadra com mola interior evitando a folga entre o puxador e a fechadura, sendo possível a sua utilização com puxadores sem mola de retorno. Em aço inoxidavel..
Square hole for the handle with a internal spring to avoid any breake between sprindle and lock. made in stainless steel.
Nueca para manilla con muelle interior para eliminar la holgura entre manilla y cerradura. en acero inoxidable.

Frente e chapa testa em Aço Inox AISI 304.
Front plate and strike plate made in Stainless Steel AISI 304.
Frente y cerradero en Acero Inox AISI 304 de elevado espesor.

Furação para fixação do puxador
Holes for trough handle screws
Agugeros para tornillos pasantes

Língua feita em aço inoxidavel.
Dead bolt made in stainless steel.
Pestillo en acero inoxidable.

Disponível de cilindro, de passagem, de WC,
Available for cilynder passage type, bathroom,
Disponible de bombillo, de paso, de baño

Cantos redondos
Rounded corners
Cantos redondos

Caixa fechada
Closed lock case
Caja cerrada

Disponível para Rosetas Less is More
Available for Less is More Roses
Disponible para Rosetas Less is More

IN.20.985.R

EN 12209 3 M 8 0 0 B 3 B A 3 0

IN.20.985

Fechadura de embutir para Cilindro Europeu.
Trinco Silêncioso reversível fabricado em Açolnox AISI 304.
Frente e chapa testa em Aço Inox AISI 304.
Quadra para puxador em Aço Inox AISI 304.
Quadra com mola interior para ajuste perfeito ao puxador que pode ser montado sem mola.
Fornecida sem Cilindro.
Indicada para portas com uso muito intenso.
DIN 18251

Mortise door lock for European Cylinder.
With adjustable latch made in Solid Brass Niquel Plated.
Front plate and strike plate made in S. Steel AISI 304.
Dead bolt and handle square hole made in Hardened Steel.
Square hole for the handle with a internal spring to avoid any breake between sprindle and lock.
Suplied without Cylinder.
Recommended for doors with very heavy use.
DIN 18251

Cerradura de embutir para Cilindro Europeo.
Picaporte reversible fabricado en Laton Niquelado.
Frente y cerradero en Acero Inox AISI 304 de elevado espesor.
Pestillo y nueca para manilla en Acero Temperado.
Nueca para manilla con muelle interior para eliminar la holgura entre manilla y cerradura.
Suministrada sin Bombillo.
Indicada para puertas con uso muy intenso.
DIN 18251

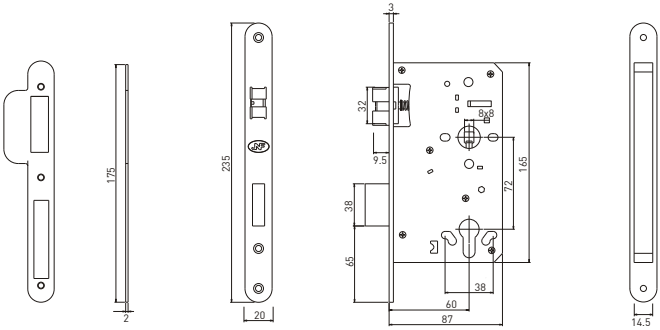

AISI 304 **Disponível para Less is More - Available for Less is More - Disponible para Less is More**

IN.20.986.R

EN 12209 3 M 8 0 0 B 3 B A 3 0

IN.20.986

Fechadura de embutir para casa de banho.
Trinco Silêncioso reversível fabricado em Aço Inox AISI 304.
Frente e chapa testa em Aço Inox AISI 304.
Quadra para puxador em Aço Inox AISI 304.
Quadra com mola interior para ajuste perfeito ao puxador que pode ser montado sem mola.
Indicada para portas com uso muito intenso.
DIN 18251

Mortise door lock with bathroom function.
With adjustable latch made in Solid Brass NiquelPlated.
Front plate and strike plate made in Stainless Steel AISI 304.
Dead bolt and handle square hole made in Hardened Steel.
Square hole for the handle with a internal spring to avoid any breake between sprindle and lock.
Recommended for doors with very heavy use.
DIN 18251

Cerradura de embutir con condena para baño.
Picaporte reversible fabricado en Laton Niquelado.
Frente y cerradero en Acero Inox AISI 304 de elevado espesor.
Pestillo y nueca para manilla en Scero Temperado.
Nueca para manilla con muelle interior para eliminar la holgura entre manilla y cerradura.
Indicada para puertas con uso muy intenso.
DIN 18251

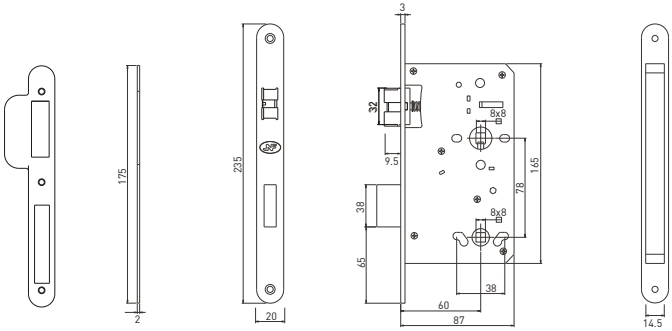

AISI 304

Disponível para Less is More - Available for Less is More - Disponible para Less is More

IN.20.987.R

EN 12209 3 M 8 0 0 B 3 B A 3 0

IN.20.987

Fechadura de embutir de passagem.
Trinco Silêncioso reversível fabricado em AçoInox AISI 304.
Frente e chapa testa em Aço Inox AISI 304.
Quadra para puxador em Aço Inox AISI 304.
Quadra com mola interior para ajuste perfeito ao puxador que pode ser montado sem mola.
Indicada para portas com uso muito intenso.
DIN 18251

Mortise door lock passage type.
With adjustable latch made in Solid Brass Niquel Plated.
Front plate and strike plate made in Stainless Steel AISI 304.
Square hole made in Hardened Steel.
Square hole for the handle with a internal spring to avoid any breake between sprindle and lock.
Recommended for doors with very heavy use.
DIN 18251

Cerradura de embutir de paso.
Picaporte reversible fabricado en Laton Niquelado.
Frente y cerradero en Acero Inox AISI 304 de elevado espesor.
Nueca para manilla en Acero Temperado, con muelle interior para eliminar la holgura entre manilla y cerradura.
Indicada para puertas con uso muy intenso.
DIN 18251

Passagem | Passage | Paso | GRADE 3 | DIN 18251 | 55/60 | 38 | 8x8 | 1 pcs. | 30 pcs.

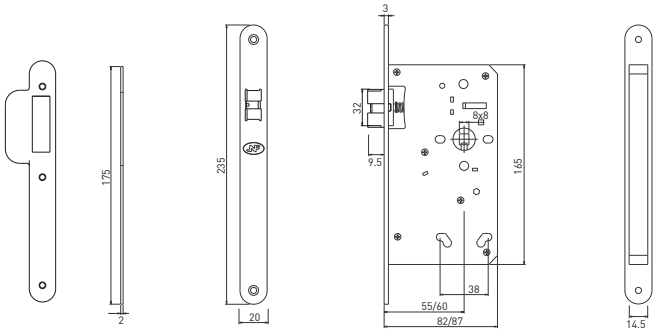

AISI 304 **Disponível para Less is More - Available for Less is More - Disponible para Less is More**

Serie 970

Indicada para portas com uso muito intenso. - DIN 18251 / EN12209
Recommended for doors with very heavy use. - DIN 18251/ EN12209
Indicada para puertas con uso muy intenso. - DIN 18251/ EN12209

Trinco reversível em aço inoxidavel.
With adjustable latch made in Solid stainless steel.
Picaporte reversible fabricado en acero inoxidable

Quadra com mola interior evitando a folga entre o puxador e a fechadura, sendo possível a sua utilização com puxadores sem mola de retorno. Em aço inoxidavel..
Square hole for the handle with a internal spring to avoid any breake between sprindle and lock. made in stainless steel.
Nueca para manilla con muelle interior para eliminar la holgura entre manilla y cerradura. en acero inoxidable.

Frente e chapa testa em Aço Inox AISI 304.
Front plate and strike plate made in Stainless Steel AISI 304.
Frente y cerradero en Acero Inox AISI 304 de elevado espesor.

Furação para fixação do puxador
Holes for trough handle screws
Agugeros para tornillos pasantes

Língua feita em aço inoxidavel.
Dead bolt made in stainless steel.
Pestillo en acero inoxidable.

Disponível de cilindro, de passagem, de WC,
Available for cilynder passage type, bathroom,
Disponible de bombillo, de paso, de baño

Cantos redondos
Rounded corners
Cantos redondos

Caixa fechada
Closed lock case
Caja cerrada

IN.20.975

EN 12209 3 M 5 0 0 B 3 B A 3 0

Fechadura de embutir para Cilindro Europeu.
Trinco reversível em Latão Niquelado.
Frente e chapa testa em Aço Inox AISI 304.
Quadra para puxador e Língua - Aço Temperado.
Quadra com mola interior evitando a folga entre o puxador e a fechadura, sendo possível a sua utilização com puxadores sem mola de retorno.
Fornecida sem Cilindro.
Indicada para portas com uso muito intenso.
DIN 18251

Mortise door lock for European Cylinder.
With adjustable latch made in Solid Brass Niquel Plated.
Front plate and strike plate made in S. Steel AISI 304.
Dead bolt and handle square hole made in Hardened Steel.
Square hole for the handle with a internal spring to avoid any breake between sprindle and lock.
Suplied without Cylinder.
Recommended for doors with very heavy use.
DIN 18251

Cerradura de embutir para Cilindro Europeo.
Picaporte reversible fabricado en Laton Niquelado.
Frente y cerradero en Acero Inox AISI 304 de elevado espesor.
Pestillo y nueca para manilla en Acero Temperado.
Nueca para manilla con muelle interior para eliminar la holgura entre manilla y cerradura.
Suministrada sin Bombillo.
Indicada para puertas con uso muy intenso.
DIN 18251

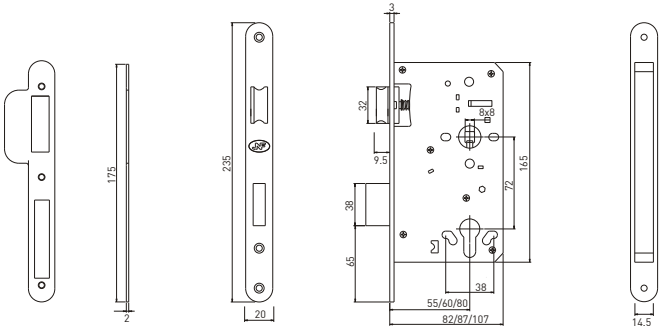

AISI 304

IN.20.976

EN 12209 3 M 5 0 0 B 3 B A 3 0

Fechadura de embutir para casa de banho.
Trinco reversível em Latão Niquelado.
Frente e chapa testa em Aço Inox AISI 304.
Quadra para puxador e Língua - Aço Temperado.
Quadra com mola interior evitando a folga entre o puxador e a fechadura, sendo possível a sua utilização com puxadores sem mola de retorno.
Indicada para portas com uso muito intenso.
DIN 18251

Mortise door lock with bathroom function.
With adjustable latch made in Solid Brass NiquelPlated.
Front plate and strike plate made in Stainless Steel AISI 304.
Dead bolt and handle square hole made in Hardened Steel.
Square hole for the handle with a internal spring to avoid any breake between sprindle and lock.
Recommended for doors with very heavy use.
DIN 18251

Cerradura de embutir con condena para baño.
Picaporte reversible fabricado en Laton Niquelado.
Frente y cerradero en Acero Inox AISI 304 de elevado espesor.
Pestillo y nueca para manilla en Scero Temperado.
Nueca para manilla con muelle interior para eliminar la holgura entre manilla y cerradura.
Indicada para puertas con uso muy intenso.
DIN 18251

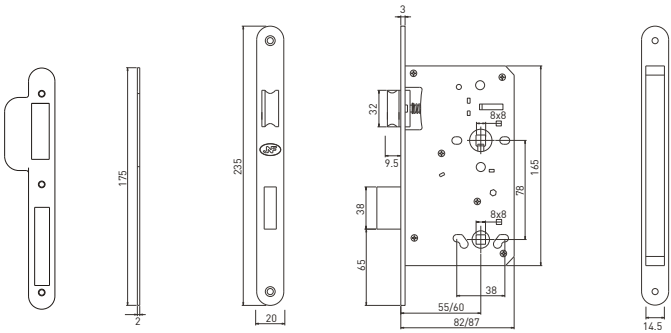

AISI 304

IN.20.977

EN 12209 3 M 5 0 0 B 3 B 0 3 0

Fechadura de embutir de passagem.
Trinco reversível em Latão Niquelado.
Frente e chapa testa em Aço Inox AISI 304.
Quadra para puxador em Aço Temperado.
Quadra com mola interior evitando a folga entre o puxador e a fechadura, sendo possível a sua utilização com puxadores sem mola de retorno.
Indicada para portas com uso muito intenso.
DIN 18251

Mortise door lock passage type.
With adjustable latch made in Solid Brass Niquel Plated.
Front plate and strike plate made in Stainless Steel AISI 304.
Square hole made in Hardened Steel.
Square hole for the handle with a internal spring to avoid any breake between sprindle and lock.
Recommended for doors with very heavy use.
DIN 18251

Cerradura de embutir de paso.
Picaporte reversible fabricado en Laton Niquelado.
Frente y cerradero en Acero Inox AISI 304 de elevado espesor.
Nueca para manilla en Acero Temperado, con muelle interior para eliminar la holgura entre manilla y cerradura.
Indicada para puertas con uso muy intenso.
DIN 18251

Passagem / Passage / Paso | GRADE 3 | DIN 18251 | 55/60 | 38 | 8x8 | 1 pcs. | 30 pcs.

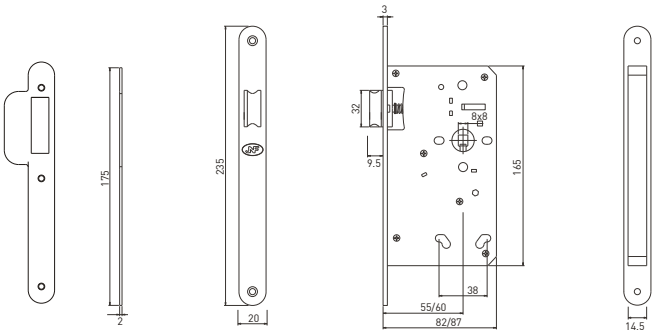

AISI 304

IN.20.978

EN 12209 3 M 5 0 0 B 3 B A 0 0

Fechadura de embutir para cilindro europeu e sem trinco.
Frente e chapa testa em Aço Inox AISI 304.
Indicada para portas com uso muito intenso.
DIN 18251
Fornecida sem Cilindro.

Mortise door lock for european cylinder and without latch.
Front plate and strike plate made in Stainless Steel AISI 304.
Recommended for doors with very heavy use.
DIN 18251
Suplied without Cylinder.

Cerradura de embutir para bombillo europeo.
Frente y cerradero en Acero Inox AISI 304 de elevado espesor.
Indicada para puertas con uso muy intenso.
DIN 18251
Suministrada sin Bombillo.

GRADE 3 | DIN 18251 | 55/60 | 38 | 8x8 | 1 pcs. | 30 pcs.

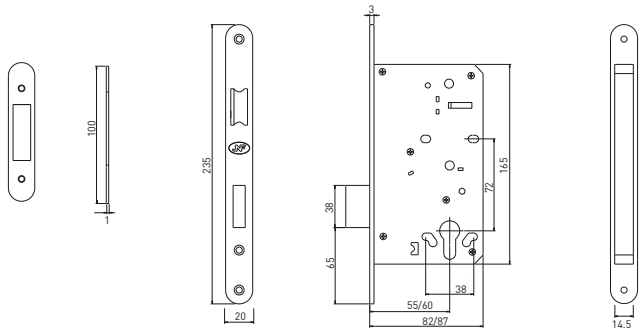

AISI 304

IN.20.789

Uso extremo
Very Heavy use
Uso muy intensivo

DIN 18751

EN 12209 3 M 5 0 0 B 3 B B 3 0

Trinco reversível em aço inox AISI 304
Adjustable latch made in stainless steel AISI 304
Picaporte reversible en acero inox AISI 304

Quadra em Aço Temperado
Square hole made in Hardened Steel.
Nueca en Acero Temperado.

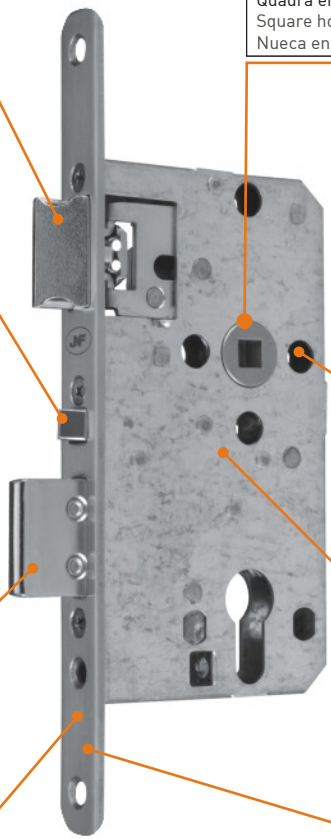

Fechadura com fecho automático sem necessidade de rodar a chave.
The lock closes automaticly, closing the door.
It's not necessary to turn the key to close the lock.
Cierre automático, la cerradura se bloquea automáticamente sin la llave.

Furação para fixação do puxador
Holes for trough handle screws
Agugeros para tornillos pasantes

Língua feita em Aço Temperado.
Dead bolt made in Hardened Steel.
Pestillo en Acero Temperado.

Caixa fechada
Closed lock case
Caja cerrada

Frente e chapa testa em aço inox AISI 304
Front plate and strike plate made in stainless steel AISI 304
Frente y cerradero en acero inox AISI 304

Cantos redondos
Round corners
Cantos redondos

EN 12209 3 M 5 0 0 B 3 B B 3 0

IN.20.789

Fechadura de embutir para Cilindro Europeu.
Trinco reversível, frente e chapa testa em Aço Inox AISI 304.
Língua e quadra para puxador - Aço temperado.
Mecanismo : Fechadura com fecho automático sem necessidade de rodar a chave.
Abertura através do puxador, com sistema anti-pânico, ou através da chave pelo exterior.
Cilindro não incluido na fechadura. DIN 18751

Mortise door lock for European Cylinder.
With adjustable latch, front plate and strike plate made in Stainless Steel AISI 304.
Dead bolt + square hole made in Hardened Steel.
Function : Anti-panic mechanism, the lock can be open trough the lever handle from the inside.
The lock closes automaticly, closing the door. It's not necessary to turn the key to close the lock.
Cylinder It's not suplied with the lock.
DIN 18751

Cerradura de embutir para Cilindro Europeo.
Picaporte reversible, frente y cerradero en Acero Inox AISI 304.
Pestillo y nueca en Acero Temperado.
Mecanismo : Funcion anti-pânico, la cerradura se abre mediante accionamiento de la manilla.
Cierre automático, la cerradura se bloquea automáticamente sin la llave.
El bombillo no es suministrado con la cerradura.

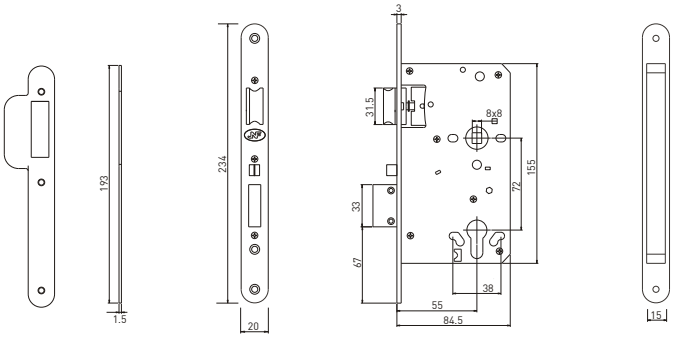

AISI 304

IN.20.799

EN 12209 2 A 1 0 0 B 1 A A 2 0

Exemplos
Examples

WC

IN.20.799

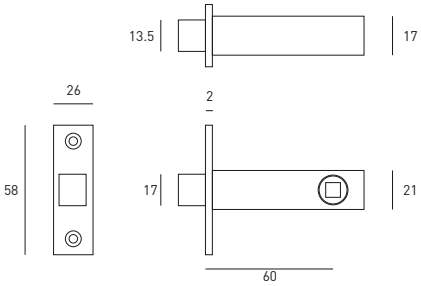

Trinco reversível para wc
Para aplicar com fechos
livre e ocupado

Adjustable latch for WC
To use with snib indicators

Picaporte reversible para baño
Para aplicar con condenas
de baño

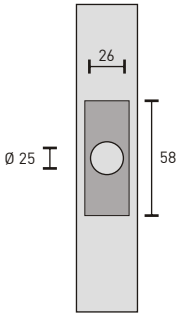

AISI 304

EN 12209 2 C 4 0 0 B 2 B A 1 0

Fechadura de embutir para portas interiores, com chave normal.
Frente e chapa testa em Aço Inox AISI 304.
Indicada para portas interiores com uso doméstico intenso.

Mortise door lock for internal doors.
Front plate and strike plate made in Stainless Steel AISI 304.
Recommended for internal doors with heavy use.

Cerradura de embutir para puertas de interior com llave de borjas.
Frente y cerradero en Acero Inox AISI 304.
Indicada para puertas de interior con uso muy intenso.

IN.20.936.R

IN.20.936

GRADE 2 | 68 | 60 | 38 | 8x8 | 1 pcs. | 1 pcs. | 30 pcs.

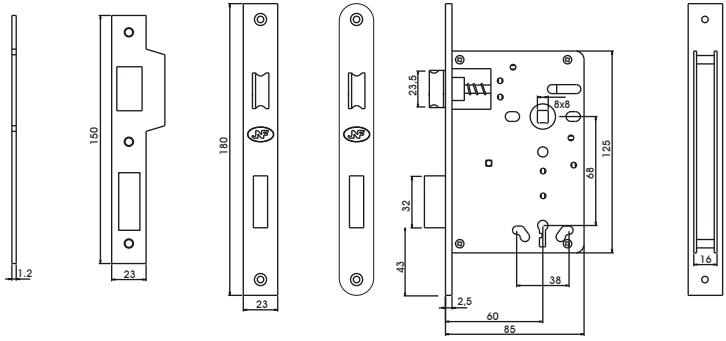

AISI 304

EN 12209 1 B 4 0 0 B 1 B A 1 0

Fechadura de embutir para portas interiores, com chave normal.
Frente e chapa testa em Aço Inox AISI 304.
Indicada para portas interiores com uso doméstico moderado.

Mortise door lock for internal doors.
Front plate and strike plate made in Stainless Steel AISI 304.
Recommended for internal doors with low use.

Cerradura de embutir para puertas de interior com llave de borjas.
Frente y cerradero en Acero Inox AISI 304.
Indicada para puertas de interior con uso moderado.

IN.20.716.R

IN.20.716

GRADE 1 | 68 | 55/60 | 38 | 8x8 | 1 pcs. | 1 pcs. | 30 pcs.

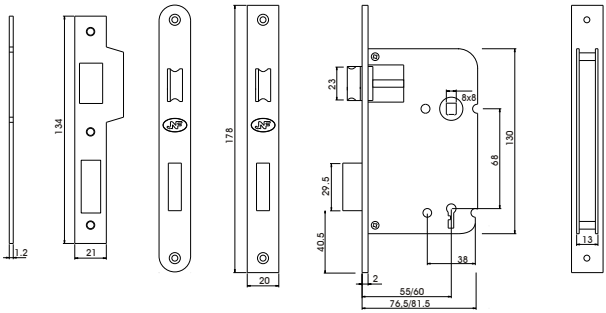

AISI 304

IN.20.ACN

Acessório para converter fechadura de cilindro em chave normal.
12 combinações disponíveis
Incluí conversor, 2 chaves e 2 entradas de chave.
Possibilidade de grupos de chaves iguais

Accessory to convert cylinder lock in normal key.
12 available combinations
Includes converter, 2 keys and 2 key holes.
Possible groups of equal keys

Accesorio para convertir cerradura de bombillo en llave normal.
12 combinaciones disponibles
Incluye conversor, 2 llaves y 2 bocallave.
Posibilidad de grupos de llaves iguales.

FECHADURAS PARA PORTAS DE CORRER
MORTICE LOCKS FOR SLIDING DOORS
CERRADURAS PARA PUERTAS CORREDERAS

IN.20.915.S

EN 12209 2 B 4 0 0 B 2 C D 0 2

Fechadura de embutir para portas de correr.
Frente e chapa testa em Aço Inox AISI 304.

Mortise door lock for sliding doors.
Front and strike plate made in Stainless Steel AISI 304.

Cerradura de embutir para puertas correderas.
Frente y cerradero en Acero Inox AISI 304.

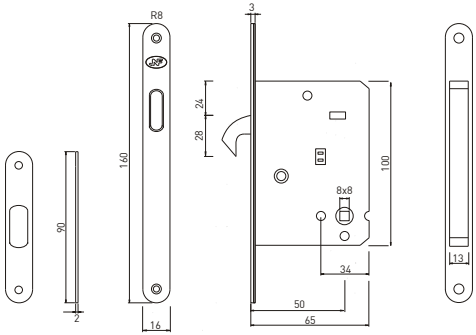

AISI 304

IN.20.241.F

EN 12209 2 B 4 0 0 B 2 C D 0 0

Fechadura de embutir para portas de correr.
Ajuste automático à espessura da porta desde 36 a 60 mm.
Frente e chapa testa em Aço Inox AISI 304.
Fornecida com conjunto de puxadores em Inox para embutir.

Mortise door lock for sliding doors.
Suitable for door thikness from 36 until 60 mm.
Front and strike plate made in Stainless Steel AISI 304.
Suplied with complete set of Stainless Steel flush handles.

Cerradura de embutir para puertas correderas.
Con ajuste automático al espesor de puerta desde 36 hasta 60 mm.
Frente y cerradero en Acero Inox AISI 304.
Suministrada con conjunto completo de tiradores de embutir en Inox.

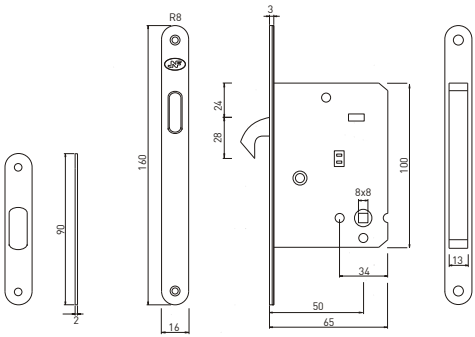

AISI 304

IN.20.922

EN 12209 2 B 4 0 0 B 2 C D 0 0

Fechadura de embutir para portas de correr
Entrada para cilindro europeu.
Frente e chapa testa em Aço Inox AISI 304.

Mortise door lock for sliding doors for
Prepared for european cylinder.
Front and strike plate made in Stainless Steel AISI 304.

Cerradura de embutir para puertas correderas.
Con entrada para bombillo europeo
Frente y cerradero en Acero Inox AISI 304.

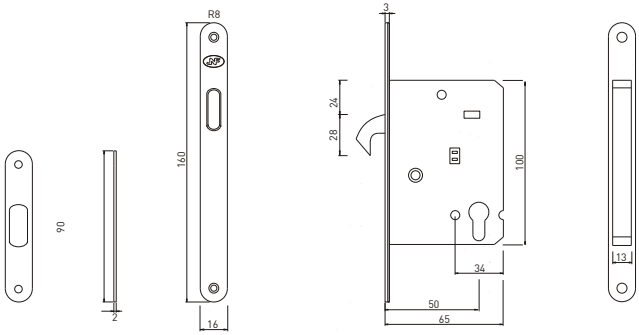

AISI 304

20.937.NS

EN 12209 2 B 4 0 0 B 2 C D 0 0

Fechadura de embutir para portas de correr.
Ajuste automático à espessura da porta desde 35 a 60 mm.
Frente e chapa testa em Aço Inox AISI 304.
Fornecida com conjunto de puxadores em zamak para embutir.

Mortise door lock for sliding doors.
Suitable for door thikness from 35 until 60 mm.
Front and strike plate made in Stainless Steel AISI 304.
Suplied with complete set of zink alloy flush handles.

Cerradura de embutir para puertas correderas.
Con ajuste automático al espesor de puerta desde 35 hasta 60 mm.
Frente y cerradero en Acero Inox AISI 304.
Suministrada con conjunto completo de tiradores de embutir en zamak.

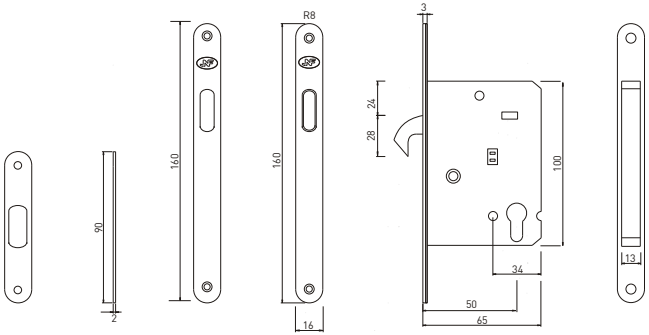

AISI 304

IN.20.938.NS

EN 12209 2 B 4 0 0 B 2 C D 0 2

Fechadura de embutir para portas de correr.
Ajuste automático à espessura da porta desde 35 a 60 mm.
Frente e chapa testa em Aço Inox AISI 304.
Fornecida com conjunto de puxadores em zamak para embutir.

Mortise door lock for sliding doors.
Suitable for door thikness from 35 until 60 mm.
Front and strike plate made in Stainless Steel AISI 304.
Suplied with complete set of zink alloy flush handles.

Cerradura de embutir para puertas correderas.
Con ajuste automático al espesor de puerta desde 35 hasta 60 mm.
Frente y cerradero en Acero Inox AISI 304.
Suministrada con conjunto completo de tiradores de embutir en zamak.

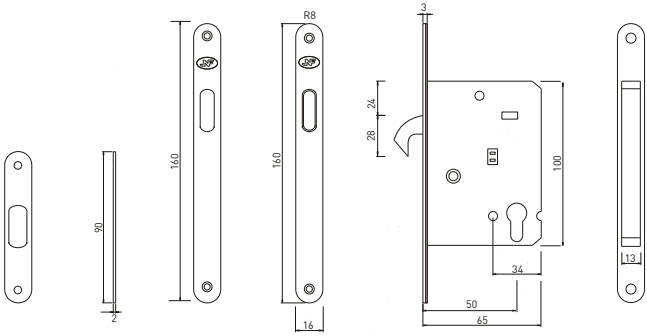

AISI 304

FECHADURAS PARA PORTAS DE VIDRO
LOCKS FOR GLASS DOORS
CERRADURAS PARA PUERTAS DE CRISTAL

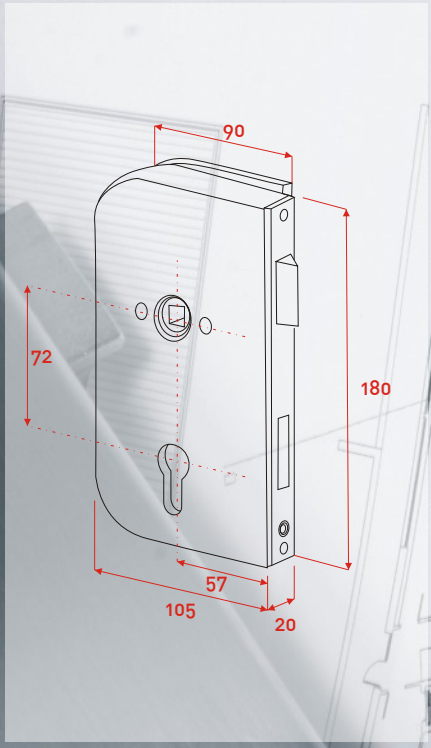
90
72
180
57
105
20

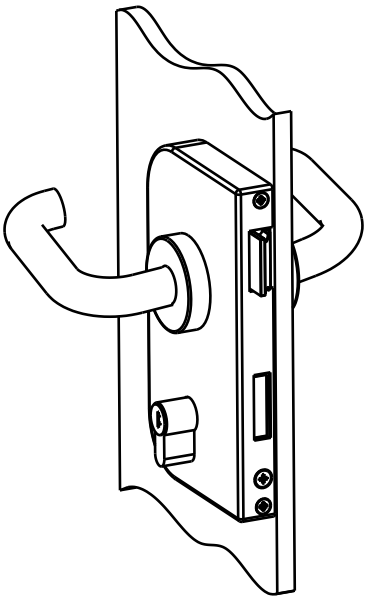

Fechadura para portas de vidro com 8/10mm.
Tampas em aço inox AISI 304
Interior em alumínio
Trinco em aço inox AISI 304
Língua feita em Aço temperado
Furação para fixação de puxador com parafusos passantes

Lock for glass doors with 8/10mm. thickness
Covers made in stainless steel AISI 304
Interior made in aluminium
Latch made in stainless steel AISI 304
Dead bolt made in hardened steel
Holes for trough handle screws

Cerradura para puertas de cristal con 8/10mm.
Tampas en acero inox AISI 304
Interior en aluminio
Picaporte en acero inox AISI 304
Pestillo em Acero temperado
Agujeros para fijar la manilla con tornillos pasantes

IN.20.3221

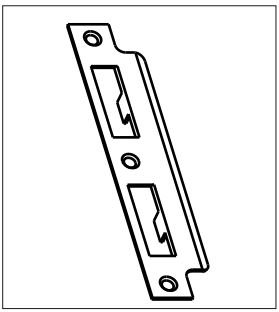

Testa para aplicar no aro da porta
Feito em aço inox AISI 304

Strike plate to aplie in the door frame
Made in stainless steel AISI 304

Cerradero para aplicar no marco de
la puerta. Echo en acero inox AISI 304

IN.20.3220D
IN.20.3220E

Caixa / testa para vidro
Tampas em aço inox AISI 304
Interior em alumínio

Strike box for glass
Covers made in stainless steel AISI 304
Interior made in alluminium

Caja / cerradero para cristal
Tampas en acero inox AISI 304
Interior en aluminio

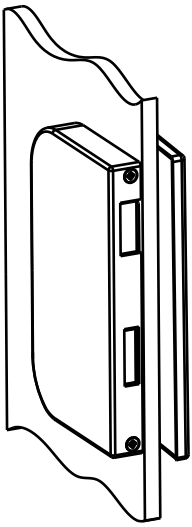

INSTRUÇÕES DE MONTAGEM DA FECHADURA
LOCK ASSEMBLY INSTALLATION INSTRUCTIONS
INSTRUCCIONES DE MONTAJE DE LA CERRADURA

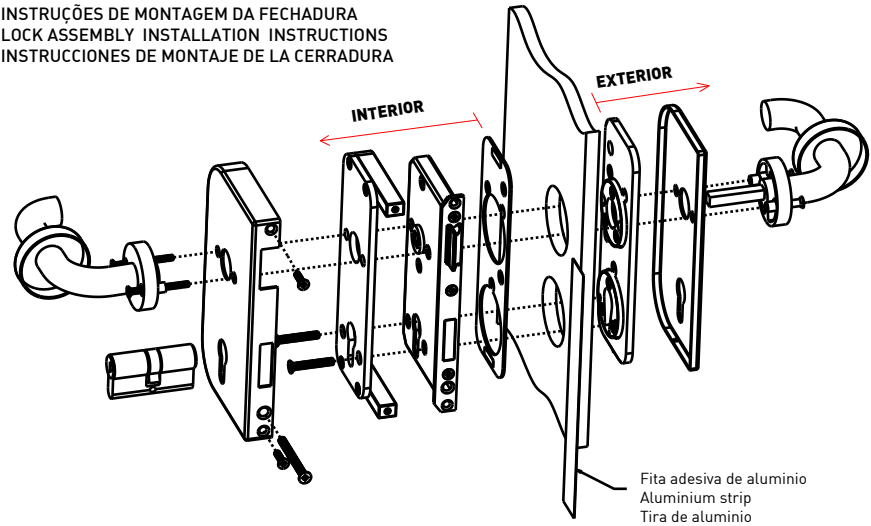

INSTRUÇÕES DE MONTAGEM DA TESTA DA FECHADURA
STRIKE BOX ASSEMBLY INSTALLATION INSTRUCTIONS
INSTRUCCIONES DE MONTAJE DE LA CAJA CERRADERO

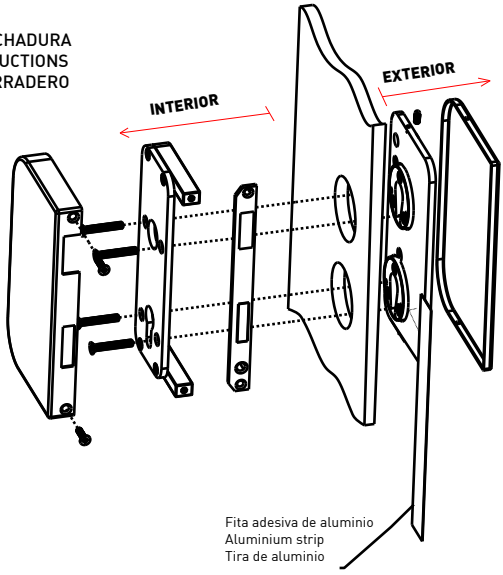

Fechadura aplicada num aro de uma porta
Lock applied in a door frame - Cerradura aplicada en un marco de una puerta

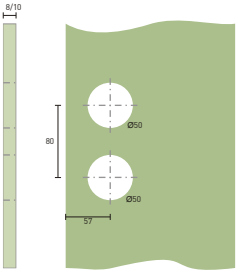

Desenho para corte do vidro.
Aplicável para fechadura.
Espessura do vidro 8/10mm.

Drawing for glass cut.
Apliable for lock
Glass thickness 8/10mm.

Debujo para corte del cristal
Aplicable para cerradura.
Espesor del cristal 8/10mm.

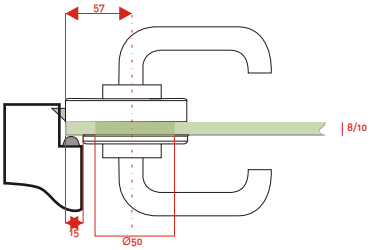

Fechadura aplicada com caixa testa para vidro.
Lock applied with a strike box for glass - Cerradura aplicada con caja cerradero para cristal

Desenho para corte do vidro. Aplicável para fechadura e testa. Espessura do vidro 8/10mm.
Drawing for glass cut. Apliable for lock and strike plate Glass thickness 8/10mm.
Debujo para corte del cristal Aplicable para cerradura e cerradero Espesor del cristal 8/10mm.

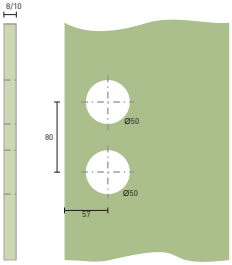

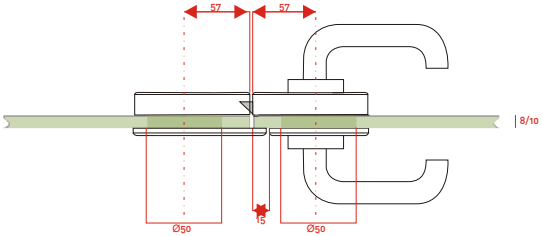

Existem fechaduras que são diferentes para portas direitas e esquerdas. Para a correcta escolha da fechadura é aconselhável a consulta dos esquemas seguintes.
It exist door locks that are different for right and left hand doors. For correct choice of a door locks it is recomended the consultation of the following projects.
Existem cerraduras que son diferentes para las puertas derechas y izquierdas.
Para la opción correcta de una cerradura es recomendable la consulta de los dibujos siguientes.

Porta esquerda, para a encomenda adicionar à referência a letra E
Left hand door, to order add to the reference the letter "E"
Puerta izquierda, a la orden agrega a la referencia la letra "E"

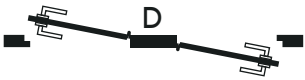

Porta direita, para a encomenda adicionar à referência a letra "D"
Right hand door, to order add to the reference the letter "D"
Puerta derecha, a la orden agrega a la referencia la letra "D"

IN.20.3200D
IN.20.3200E

Fechadura para portas de vidro com
espessura de 8/10mm.
Fechadura para cilindro europeu (30-30).
Para puxador rotativo de ambos os lados .
(possível aplicar qualquer puxador JNF)

Door lock for glass with 8/10mm .thickness.
Lock for european cylinder (30-30).
For rotative lever handles both sides.
(it´s possible to aplie any JNF lever handle)

Cerradura para puertas de cristal con
espesor de 8/10mm.
Cerradura para bombillo europeu (30-30)
Con manillas rotativas en ambos os lados.
(possible de aplicar cualesquiera manilla JNF)

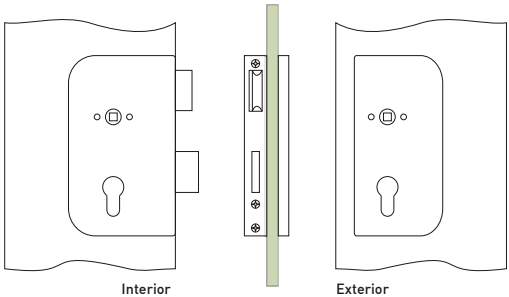

Interior Exterior

Interior

Exterior

exemplo - exemple - ejemplo		
Fechadura Lock Cerradura	Puxador Lever handle Manilla	Cilindro Cylinder Bombillo
IN.20.3200D + IN.00.028 + IN.19.3KS(31-31		

mais detalhes destas referências no catálogo de inox
more details for these references in the inox catalogue
más detalles para estas referencias en el catálogo de inox

Fechadura para portas de vidro com espessura de 8/10mm.
Fechadura para cilindro europeu (40-30).
Com puxador rotativo no interior e puxador fixo pelo exterior.
Com escudete de segurança.

Door lock for glass with 8/10mm. thickness.
Lock for european cylinder (40-30).
With rotative lever handle inside and fixed from outside.
With security keyhole

Cerradura para puertas de cristal con espesor de 8/10mm.
Cerradura para bombillo europeu (40-30)
Con manilla rotativa en el interior y pomo fijo en el exterior.
Con bocallave de seguridad

REF.	Interior / Inside	Exterior/Outside
IN.20.3201.1D IN.20.3201.1E		
IN.20.3201.2D IN.20.3201.2E		
IN.20.3201.3D IN.20.3201.3E		
IN.20.3201.4D IN.20.3201.4E		

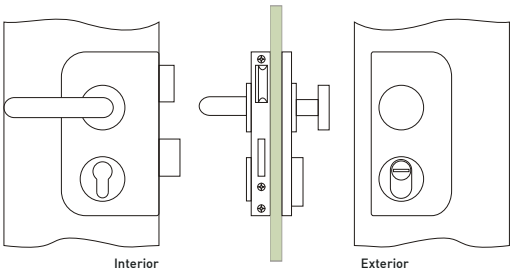

Interior Exterior

Interior

Exterior

exemplo - exemple - ejemplo	
Fechadura com Puxadores Lock with lever handles Cerradura con manillas	Cilindro Cylinder Bombillo
IN.20.3201.2D + IN.19.3KS(31-41)	

mais detalhes destas referências no catálogo de inox
more details for these references in the inox catalogue
más detalles para estas referencias en el catálogo de inox

GRADE 4 | 72 | 57 | 8x8 | DOOR 8/10mm. | 38 | 1 pcs. | 30 pcs. | ACABAMENTO FINNISH ACABADO .IN

IN.20.3202D
IN.20.3202E

Fechadura para portas de vidro com espessura de 8/10mm.
Fechadura para cilindro europeu (40-30).
Para puxador rotativo de ambos os lados.
(possível aplicar qualquer puxador JNF)
Com escudete de segurança.

Door lock for glass with 8/10mm. thickness.
Lock for european cylinder (40-30).
To use with rotative lever handles both sides.
(it´s possible to aplie any JNF lever handle)
With security keyhole

Cerradura para puertas de cristal con espesor de 8/10mm.
Cerradura para bombillo europeu (40-30)
Para usar con manillas rotativas en ambos os lados.
(possible de aplicar cualesquiera manilla JNF)
Con bocallave de seguridad

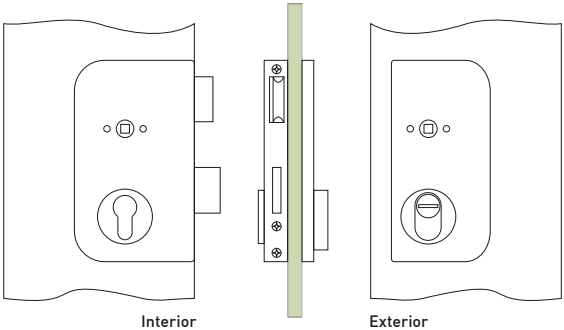

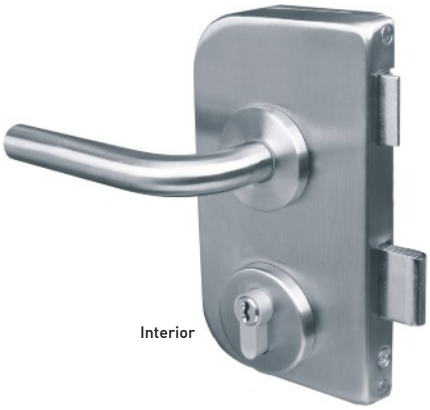
Interior

Exterior

exemplo - exemple - ejemplo		
Fechadura Lock Cerradura	Puxador Lever handle Manilla	Cilindro Cylinder Bombillo
IN.20.3202D + IN.00.028 + IN.19.3KS(31-41)		

mais detalhes destas referências no catálogo de inox
more details for these references in the inox catalogue
más detalles para estas referencias en el catálogo de inox

GRADE 4 | 72 | 57 | 8x8 | DOOR 8/10mm. | 38 | 1 pcs. | 30 pcs. | ACABAMENTO FINNISH ACABADO .IN

Fechadura para portas de vidro com espessura de 8/10mm.
Fechadura para cilindro europeu (30-30).
Com puxador rotativo no interior e puxador fixo pelo exterior.

Door lock for glass with 8/10mm. thickness.
Lock for european cylinder (30-30).
With rotative lever handle inside and fixed from outside.

Cerradura para puertas de cristal con espesor de 8/10mm.
Cerradura para bombillo europeu (30-30)
Con manilla rotativa en el interior y pomo fijo en el exterior.

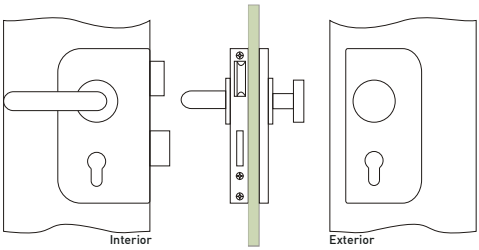

REF.	Interior / Inside	Exterior/Outside
IN.20.3203.1D IN.20.3203.1E		
IN.20.3203.2D IN.20.3203.2E		
IN.20.3203.3D IN.20.3203.3E		
IN.20.3203.4D IN.20.3203.4E		

Interior

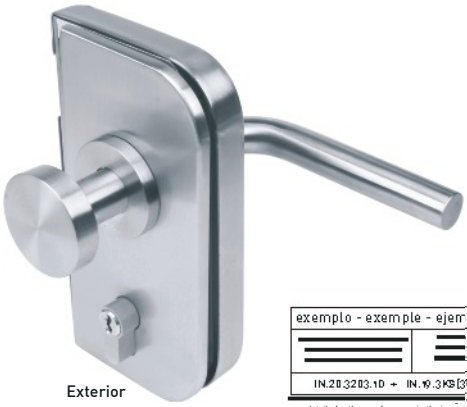
Exterior

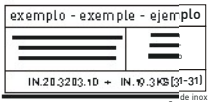

de inox
more details for these references in the inox catalogue
más detalles para estas referencias en el catálogo de inox

Fechadura de casa de banho para portas de vidro com espessura de 8/10mm.
Fechadura com cilindro europeu com botão e fenda para moeda (30-30).
Para puxador rotativo de ambos os lados .
(possível aplicar qualquer puxador JNF)

Bathroom door lock for glass with 8/10mm. thickness.
Lock with european cylinder with button one side and coin slot on the other (30-30).
For rotative lever handles both sides.
(it´s possible to aplie any JNF lever handle)

Cerradura de baño para puertas de cristal con espesor de 8/10mm.
Cerradura con bombillo europeu con boton en un lado y fenda de moneda en el otro (30-30)
Con manillas rotativas en ambos os lados.
(possible de aplicar cualesquiera manilla JNF)

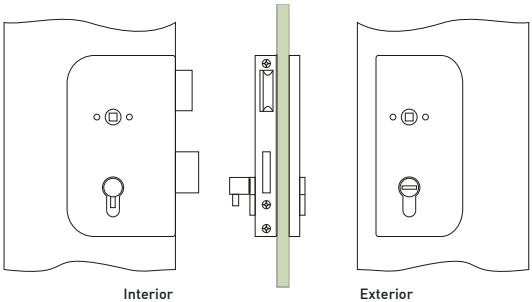

IN.20.3204D
IN.20.3204E

exemplo - exemple - ejemplo	
Fechadura com cilindro Lock with cylinder Cerradura con bombillo	Puxador Lever handle Manilla
IN.20.3204D + IN.00.028	

mais detalhes destas referências no catálogo de inox
more details for these references in the inox catalogue
más detalles para estas referencias en el catálogo de inox

Caixa/ testa de fechadura para portas de vidro com espessura de 8/10mm.
Strike box for door lock for glass with 8/10mm. thickness.
Caja/ cerradera de cerradura para puertas de cristal con espesor de 8/10mm.

IN.20.3220D
IN.20.3220E

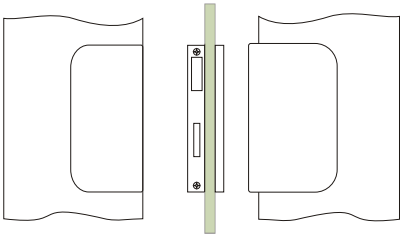

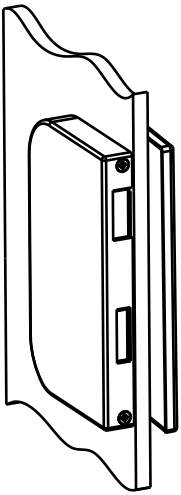

IN.20.3221

Testa reversível para aplicar no aro da porta. Feito em aço inox AISI 304

Reversible strike plate to aplie in the door frame. Made in stainless steel AISI 304

Cerradero reversible para aplicar no marco de la puerta. Echo en acero inox AISI 304

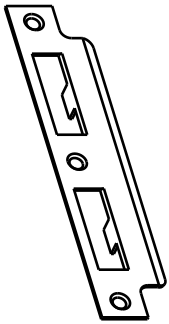

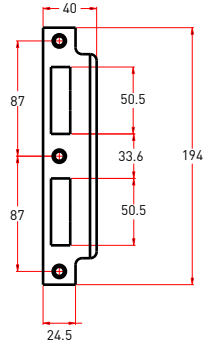

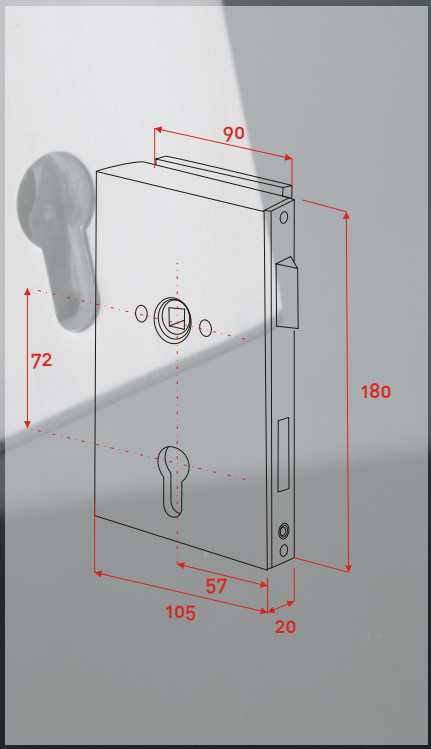
90
72
180
57
105
20

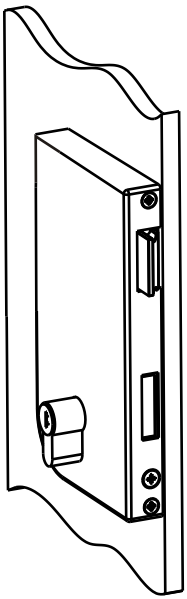

Fechadura para portas de vidro com 8/10mm.
Tampas em aço inox AISI 304
Interior em alumínio
Trinco em aço inox AISI 304
Língua feita em Aço temperado

Lock for glass doors with 8/10mm. thickness
Covers made in stainless steel AISI 304
Interior made in aluminium
Latch made in stainless steel AISI 304
Dead bolt made in hardened steel

Cerradura para puertas de cristal con 8/10mm.
Tampas en acero inox AISI 304
Interior en aluminio
Picaporte en acero inox AISI 304
Pestillo em Acero temperado

IN.20.3221

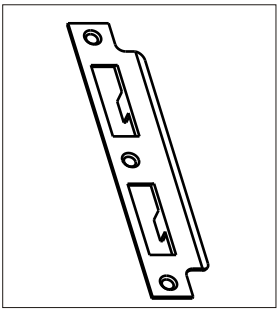

Testa para aplicar no aro da porta
Feito em aço inox AISI 304

Strike plate to aplie in the door frame
Made in stainless steel AISI 304

Cerradero para aplicar no marco de
la puerta. Echo en acero inox AISI 304

IN.20.3320D
IN.20.3320E

Caixa / testa para vidro
Tampas em aço inox AISI 304
Interior em alumínio

Strike box for glass
Covers made in stainless steel AISI 304
Interior made in alluminium

Caja / cerradero para cristal
Tampas en acero inox AISI 304
Interior en aluminio

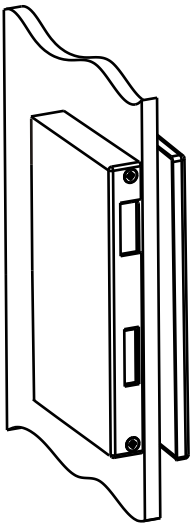

IN.20.3300D
IN.20.3300E

Fechadura para portas de vidro com
espessura de 8/10mm.
Fechadura para cilindro europeu (30-30).
Para puxador rotativo de ambos os lados .
(possível aplicar qualquer puxador JNF)

Door lock for glass with 8/10mm .thickness.
Lock for european cylinder (30-30).
For rotative lever handles both sides.
(it´s possible to aplie any JNF lever handle)

Cerradura para puertas de cristal con
espesor de 8/10mm.
Cerradura para bombillo europeu (30-30)
Con manillas rotativas en ambos os lados.
(possible de aplicar cualesquiera manilla JNF)

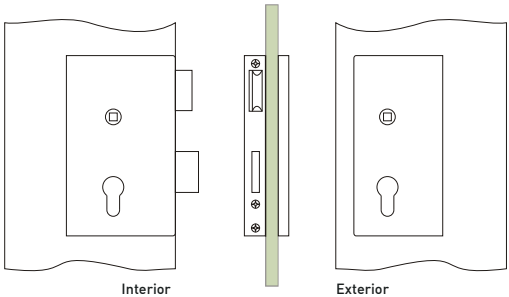

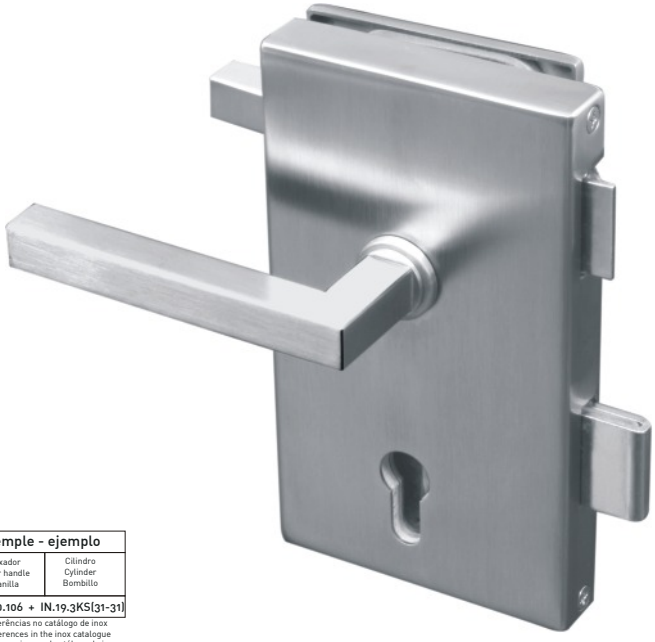

exemplo - exemple - ejemplo		
Fechadura Lock Cerradura	Puxador Lever handle Manilla	Cilindro Cylinder Bombillo
IN.20.3300D + IN.00.106 + IN.19.3KS(31-31)		

mais detalhes destas referências no catálogo de inox
more details for these references in the inox catalogue
más detalles para estas referencias en el catálogo de inox

GRADE 4 | 72 | 57 | 8x8 | DOOR 8 / 10mm. | 38 | 1 pcs. | 30 pcs. | ACABAMENTO FINNISH ACABADO .IN

IN.20.3302D
IN.20.3302E

Fechadura para portas de vidro com espessura de 8/10mm.
Fechadura para cilindro europeu (40-30).
Para puxador rotativo de ambos os lados.
(possível aplicar qualquer puxador JNF)
Com escudete de segurança.

Door lock for glass with 8/10mm. thickness.
Lock for european cylinder (40-30).
To use with rotative lever handles both sides.
(it´s possible to aplie any JNF lever handle)
With security keyhole

Cerradura para puertas de cristal con espesor de 8/10mm.
Cerradura para bombillo europeu (40-30)
Para usar con manillas rotativas en ambos os lados.
(possible de aplicar cualesquiera manilla JNF)
Con bocallave de seguridad

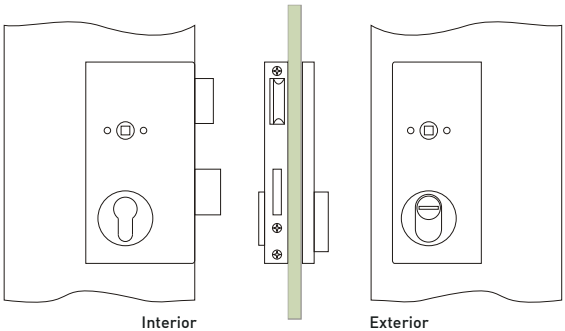

exemplo - exemple - ejemplo		
Fechadura Lock Cerradura	Puxador Lever handle Manilla	Cilindro Cylinder Bombillo
IN.20.3202D + IN.00.028 + IN.19.3KS(31-41		

mais detalhes destas referências no catálogo de inox
more details for these references in the inox catalogue
más detalles para estas referencias en el catálogo de inox

GRADE 4 | 72 | 57 | 8x8 | DOOR 8/10mm. | 38 | 1 pcs. | 30 pcs. | ACABAMENTO FINNISH ACABADO .IN

Fechadura de casa de banho para portas de vidro com espessura de 8/10mm.
Fechadura com cilindro europeu com botão e fenda para moeda (30-30).
Para puxador rotativo de ambos os lados .
(possível aplicar qualquer puxador JNF)

Bathroom door lock for glass with 8/10mm. thickness.
Lock with european cylinder with button one side and coin slot on the other (30-30).
For rotative lever handles both sides.
(it´s possible to aplie any JNF lever handle)

Cerradura de baño para puertas de cristal con espesor de 8/10mm.
Cerradura con bombillo europeu con boton en un lado y fenda de moneda en el otro (30-30)
Con manillas rotativas en ambos os lados.
(possible de aplicar cualesquiera manilla JNF)

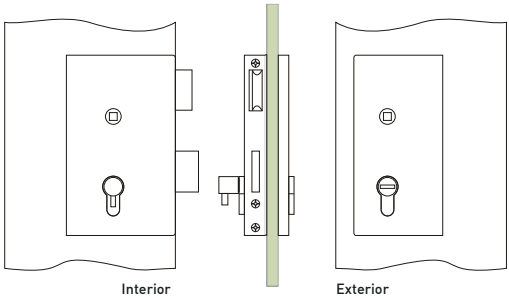

IN.20.3304D
IN.20.3304E

exemplo - exemple - ejemplo	
Fechadura com cilindro Lock with cylinder Cerradura con bombillo	Puxador Lever handle Manilla
IN.20.3204D	+ IN.00.028

mais detalhes destas referências no catálogo de inox
more details for these references in the inox catalogue
más detalles para estas referencias en el catálogo de inox

GRADE 4 | 72 | 57 | 8x8 | DOOR 8/10mm. | 38 | 1 pcs. | 30 pcs. | ACABAMENTO FINNISH ACABADO .IN

Caixa/ testa de fechadura para portas de vidro com espessura de 8/10mm.
Strike box for door lock for glass with 8/10mm. thickness.
Caja/ cerradera de cerradura para puertas de cristal con espesor de 8/10mm.

IN.20.3320D
IN.20.3320E

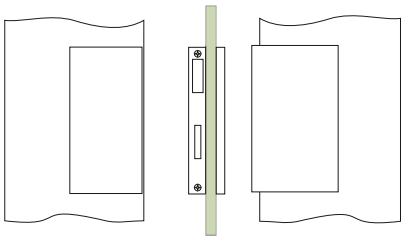

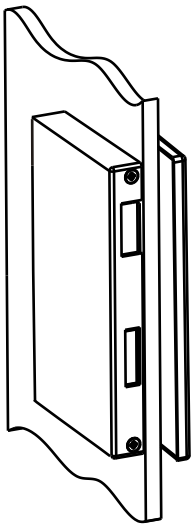

IN.20.3221

Testa reversível para aplicar no aro da porta. Feito em aço inox AISI 304

Reversible strike plate to aplie in the door frame. Made in stainless steel AISI 304

Cerradero reversible para aplicar no marco de la puerta. Echo en acero inox AISI 304

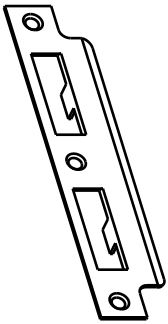

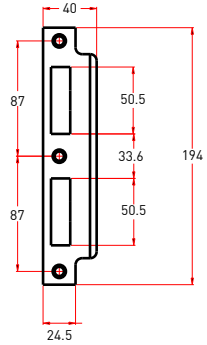

Fechadura para portas de vidro com 8/10mm.
Tampas em aço inox AISI 304
Interior em alumínio
Língua feita em Aço temperado
Fechadura reversível
Fechadura para cilindro europeu (30-30).
Para puxador rotativo de ambos os lados .
(possível aplicar qualquer puxador JNF)

Lock for glass doors with 8/10mm. thickness
Covers made in stainless steel AISI 304
Interior made in aluminium
Dead bolt made in hardened steel
Reversible lock
Lock for european cylinder (30-30).
For rotative lever handles both sides.
(it´s possible to aplie any JNF lever handle)

Cerradura para puertas de cristal con 8/10mm.
Tampas en acero inox AISI 304
Interior en aluminio
Pestillo em Acero temperado
Cerradura reversible
Cerradura para bombillo europeu (30-30)
Con manillas rotativas en ambos os lados.
(possible de aplicar cualesquiera manilla JNF)

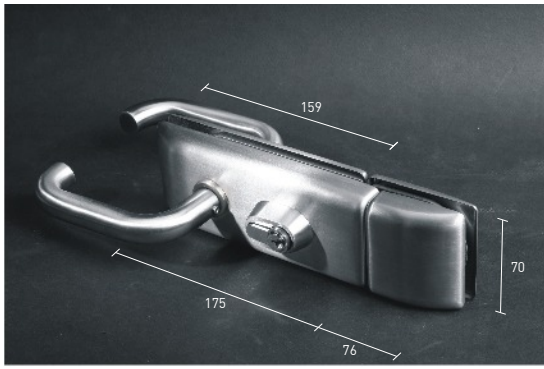

Fechadura aplicada num aro de uma porta
Lock applied in a door frame - Cerradura aplicada en un marco de una puerta

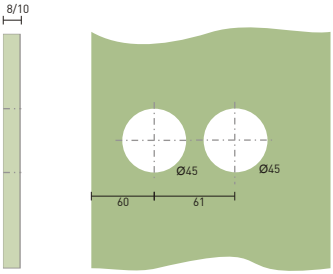

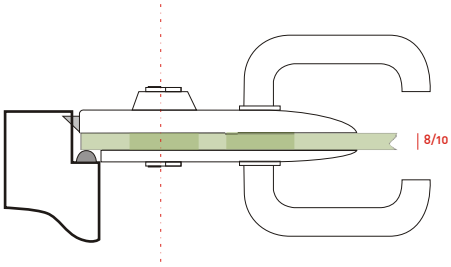

Desenho para corte do vidro.
Aplicável para fechadura.
Espessura do vidro 8/10mm.

Drawing for glass cut.
Apliable for lock
Glass thickness 8/10mm.

Debujo para corte del cristal
Aplicable para cerradura.
Espesor del cristal 8/10mm.

Fechadura aplicada com caixa testa para vidro.
Lock applied with a strike box for glass - Cerradura aplicada con caja cerradero para cristal

Desenho para corte do vidro. Aplicável para fechadura e testa. Espessura do vidro 8/10mm.
Drawing for glass cut. Apliable for lock and strike plate Glass thickness 8/10mm.
Debujo para corte del cristal Aplicable para cerradura e cerradero Espesor del cristal 8/10mm.

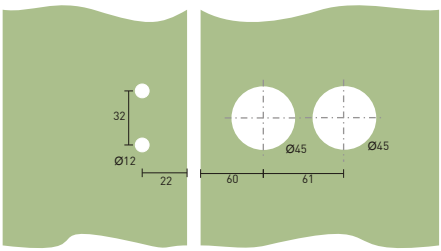

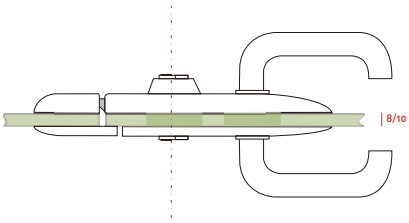

IN.20.331

Fechadura para portas de vidro com espessura de 8/10mm.
Fechadura para cilindro europeu (40-30).
Para puxador rotativo de ambos os lados.
(possível aplicar qualquer puxador JNF)
Com escudete de segurança.

Door lock for glass with 8/10mm. thickness.
Lock for european cylinder (40-30).
To use with rotative lever handles both sides.
(it´s possible to aplie any JNF lever handle)
With security keyhole

Cerradura para puertas de cristal con espesor de 8/10mm.
Cerradura para bombillo europeu (40-30)
Para usar con manillas rotativas en ambos os lados.
(possible de aplicar cualesquiera manilla JNF)
Con bocallave de seguridad

exemplo - exemple - ejemplo		
Fechadura Lock Cerradura	Puxador Lever handle Manilla	Cilindro Cylinder Bombillo
IN.20.331	+ IN.00.028 +	IN.19.3KS(31-31)
AISI 304		

IN.20.332

Testa reversível para aplicar no aro da porta.
Feita em aço inox AISI 304

Reversible strike plate to aplie in the door frame. Made in stainless steel AISI 304

Cerradero reversible para aplicar no marco de la puerta.
Echo en acero inox AISI 304

IN.20.335

IN.20.336

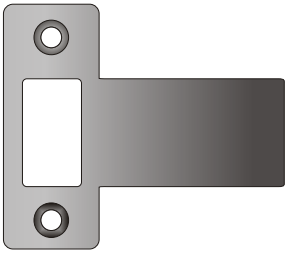

AISI 304		

IN.20.334

Fechadura para portas de vidro com espessura de 8/10mm.
Para puxador rotativo de ambos os lados .
(possível aplicar qualquer puxador JNF)

Door lock for glass with 8/10mm .thickness.
For rotative lever handles both sides.
(it´s possible to aplie any JNF lever handle)

Cerradura para puertas de cristal con espesor de 8/10mm.
Con manillas rotativas en ambos os lados.
(possible de aplicar cualesquiera manilla JNF)

exemplo - exemple - ejemplo		
Fechadura Lock Cerradura	Puxador Lever handle Manilla	
IN.20.330 + IN.00.028		
AISI 304		

IN.20.333

Caixa/ testa de fechadura para portas de vidro com espessura de 8/10mm.
Reversível

Strike box for door lock for glass with 8/10mm. thickness.
Reversible

Caja/ cerradera de cerradura para puertas de cristal con espesor de 8/10mm.
Reversible

AISI 304		

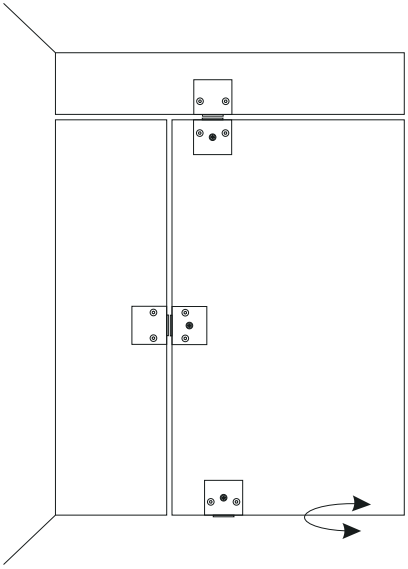

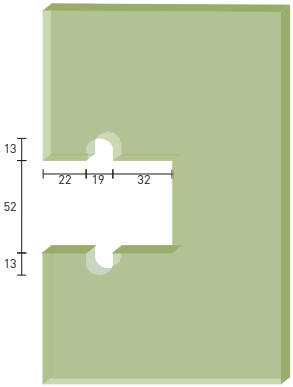

Desenho para corte do vidro.
Aplicável para fechadura e testa.

Drawing for glass cut.
Apliable for lock and strike plate

Debujo para corte del cristal
Aplicable para cerradura e cerradero

IN.20.3003

Testa para fechadura IN.20.3000
Strike plate for lock IN.20.3000
Cerradero para cerradura IN.20.3000

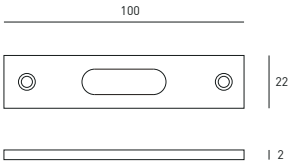

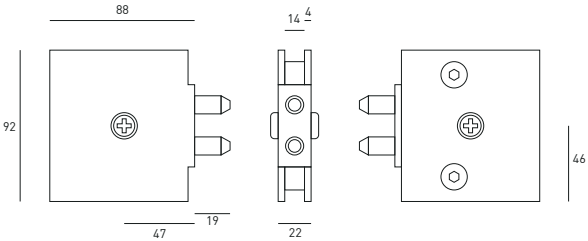

Fechadura de segurança para portas de vidro.
Direita ou esquerda
Security glass door lock . Right or left hand.
Cerradura de seguridad para puertas de cristal.
Derecha o izquierda

Chaves diferentes Different keys Llaves diferentes		pcs.
1	IN.20.3000.1	3
Grupos de chaves iguais Groups of equal keys Grupos de llaves iguales		pcs.
2	IN.20.3000.2	3
3	IN.20.3000.3	3
4	IN.20.3000.4	3

ACABAMENTO
FINNISH
ACABADO
.IN

IN.20.3001

Testa para fechadura IN.20.3000
Strike plate for lock IN.20.3000
Cerradero para cerradura IN.20.3000

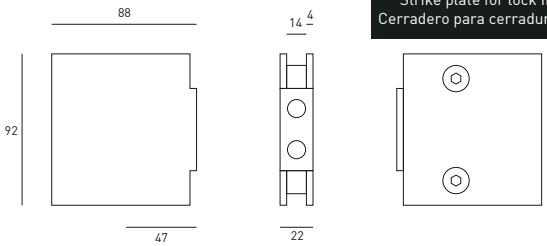

IN.20.3002

Testa com batente para fechadura IN.20.3000
Strike plate with stopper for lock IN.20.3000
Cerradero con freno para cerradura IN.20.3000

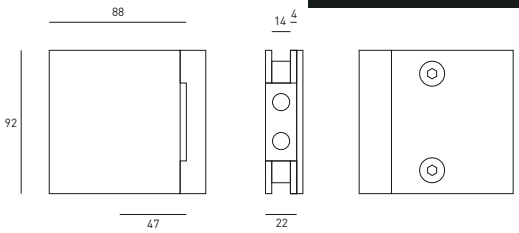

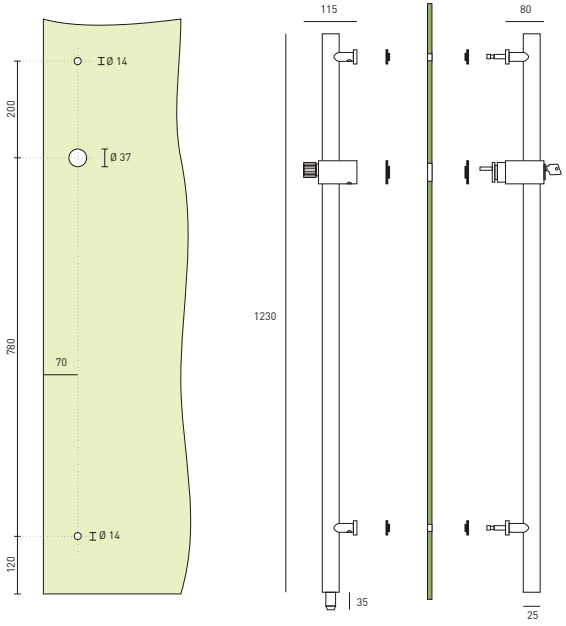

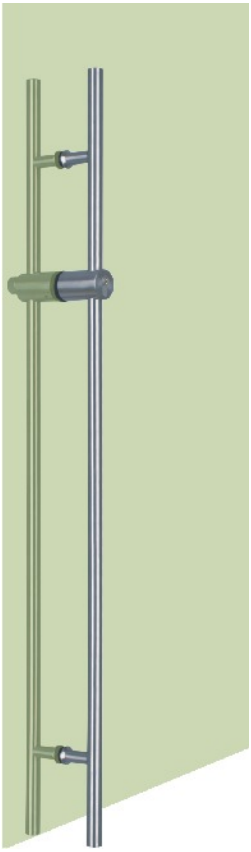

IN.07.101

EVVA

3KS

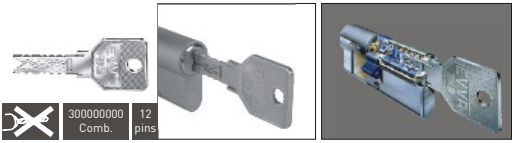

IN.07.102

EVVA

DPS

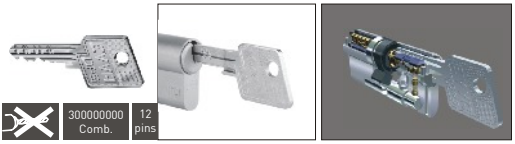

Asa de porta com fechadura
Para vidro de 10 a 12mm.
Aço Inoxidável AISI 304
Com cilindro Europeu EVVA de alta segurança do lado exterior
Possibilidade de fazer mestragens
Com botão rotativo do lado interior
Inclui copo para chão com cobertura
Trinco em Aço Inoxidável AISI 304
Possibilidade de mestragens

Door handle for glass door with lock
For glass from 10 to 12mm.
Stainless Steel AISI 304
With high Security European cylinder EVVA outside
Possibility to make Master key system
With small knob in the inside
Includes dust cover for the floor
Latch made in Stainless Steel AISI 304

Manillone con cerradura para puerta de cristal
Para cristal de 10 a 12 mm.
Acero inoxidable AISI 304
Con bombillo Europeo de alta de Seguridad EVVA por lado exterior
Posibilidad de hacer planos de maestramiento
Con podo en el lado interior
Pestillo en acero inoxidable AISI 304

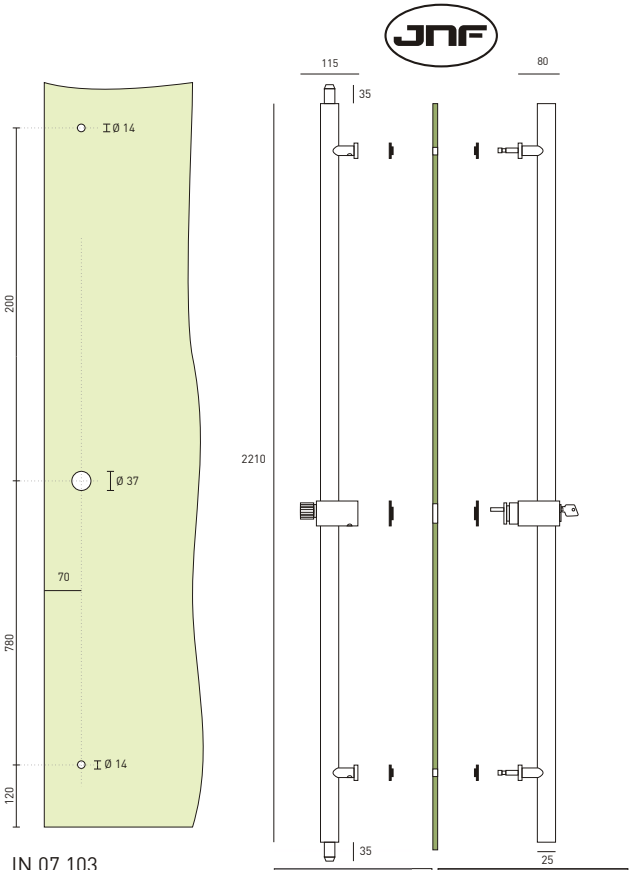

IN.07.103

EVVA

3KS

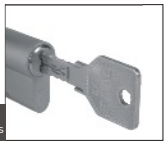

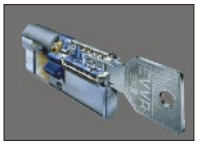

IN.07.104

EVVA

DPS

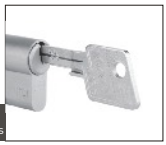

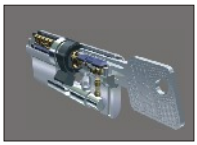

Asa de porta com fechadura
Para vidro de 10 a 12mm.
Aço Inoxidável AISI 304
Com cilindro Europeu EVVA de alta segurança do lado exterior
Possibilidade de fazer mestragens
Com botão rotativo do lado interior
Inclui 2 copos para chão com cobertura
Trinco em Aço Inoxidável AISI 304
Possibilidade de mestragens

Door handle for glass door with lock
For glass from 10 to 12mm.
Stainless Steel AISI 304
With high Security European cylinder EVVA outside
Possibility to make Master key system
With small knob in the inside
Includes 2 anti- dust cover for the floor
Latch made in Stainless Steel AISI 304

N Novo - New - Nuevo

Manillone con cerradura para puerta de cristal
Para cristal de 10 a 12 mm.
Acero inoxidable AISI 304
Con bombillo Europeo de alta de Seguridad EVVA por lado exterior
Posibilidad de hacer planos de maestramiento
Con podo en el lado interior
Pestillo en acero inoxidable AISI 304

IN.20.349

Fechadura para portas de correr em vidro com espessura de 10mm.
Fechadura para cilindro europeu (30-30).
Cilindro não incluido
Com escudete de segurança.
Inclui testa para parede
Fabricada em aço inox AISI 304

Lock for sliding glass doors with 10mm. thickness.
Lock for european cylinder (30-30).
Cylinder not included
With security keyhole
Included strike plate for the wall
Made in Stainless steel AISI 304

Cerradura para puertas correderas de cristal con espesor de 10mm.
Cerradura para bombillo europeu (30-30)
Bombillo no incluido
Con bocallave de seguridad
Incluye cerradero para la pared
Fabricada en acero inoxidable AISI 304

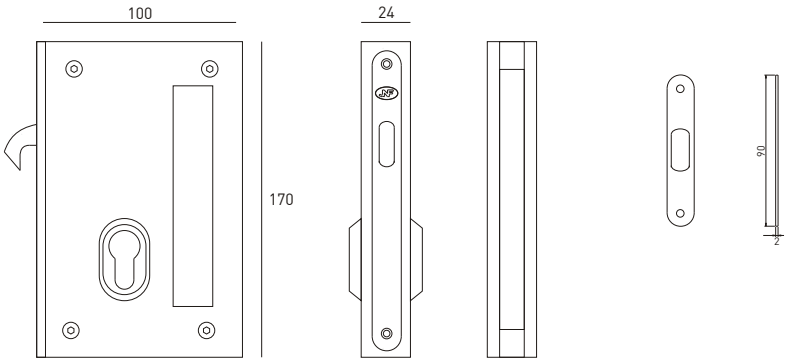

IN.20.350

Testa para fechadura de portas de correr em vidro com espessura de 10mm.
Fabricada em aço inox AISI 304
Para aplicar com IN.20.349

Strike box for sliding glass doors with 10mm. thickness.
Made in Stainless steel AISI 304
To use with IN.20.349

Cerradero para puertas correderas de cristal con espesor de 10mm.
Fabricada en acero inoxidable AISI 304
Para usar con IN.20.349

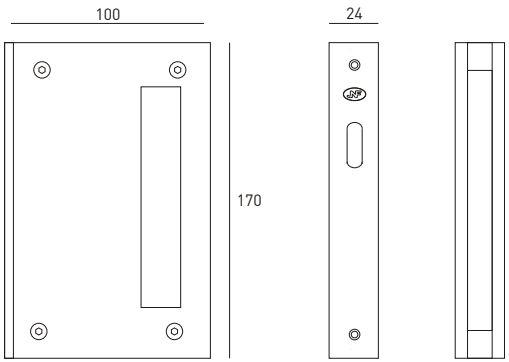

BARRAS ANTI-PÂNICO
PANIC EXIT DEVICES
DISPOSITIVOS ANTIPÁNICO

AENOR Producto Certificado

CE

EN 1125

As Barras Antipanico JNF são certificadas segundo a norma Europeia EN 1125.
A norma EN 1125 classifica as Barras Antipanico segundo vários parâmetros representados por um sistema de código de 9 dígitos.

The JNF panic exit devices are certifyd according to European standard EN 1125.
Standard EN 1125 classifies the panic exit devices according to some parameters represented for a code system with 9 digits.

Los mecanismos antipanico de JNF son certificados según la normativa europea EN 1125 .
La normativa EN 1125 clasifica los mecanismos antipanico según algunos parámetros representados por un sistema de código con 9 dígitos.

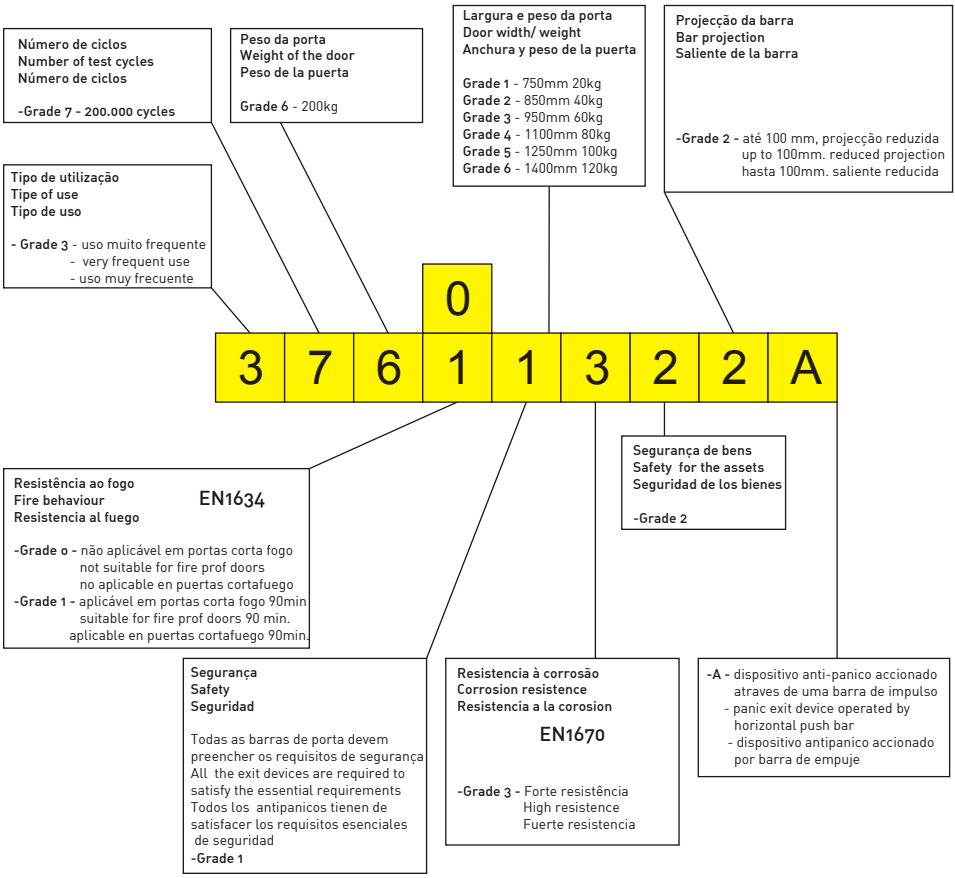

A Serie de Barras Anti-Pânico JNF permite solucionar quase todas as situações , desde portas simples, duplas, de vidro , madeira, metálicas, etc..
Todas as barras são certificadas de acordo com as normas EN 1125 e possuem marcação CE, padrões que são obrigatórios para todos os dispositivos anti-panico e/ou de emergencia
As barras são reversíveis, sendo efectuada a troca de uma forma muito rápida e intuitiva.
As tampas, barras e tubo são feitas em aço inoxidável AISI 304 com acabamento escovado.
Mecanismos internos são em aço galvanizado.
Possibilidade de cortar barra horizontal
Possibilidade de ajustar 40mm as barras verticais, assim como cortar se necessário
Caixas estreitas com 39mm que permitem aplicar em qualquer perfil de aluminio.

The JNF Panic exit device Serie to solve almost all situations, from simple door, double, glass, wood, metal, etc. ..
All the bars are certified according to EN 1125 standards and have CE marking, standards that are mandatory for all the anti-panic and / or emergency devices.
The bars are reversible, and the exchange is very quick and intuitive.
Covers, bar and tube are made of stainless steel AISI 304 with brushed finish.
Internal mechanisms are made of galvanized steel.
Can cut horizontal bar
The vertical bars can be adjusted 40mm , and cutted if necessary
Narrow boxes with 39mm fit in any aluminum profile.

La serie de cerraduras antipánico permite para resolver casi todas las situaciones, de puerta simple, doble, vidrio, madera, metal, etc ..
Todos los dispositivos están certificados según las normas EN 1125 y han marcado CE, normas que son obligatorias para todos los anti-pánico y / o dispositivos de emergencia.
Las barras son reversibles, y el cambio es muy rápido e intuitivo.
Tapas, brazos y tubos hechas de acero inoxidable AISI 304 con acabado satin.
Los mecanismos internos son de acero galvanizado.
Puede cortar de barra horizontal
Las fabellas verticales se pueden ajustar 40 mm, o cortar se es necesario
Cajas estrechas con 39mm caben en cualquier perfil de aluminio.

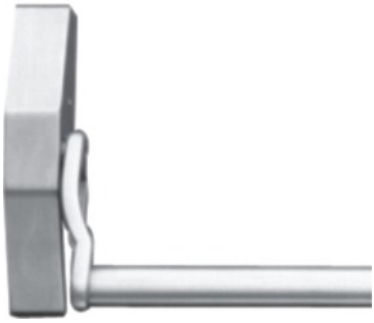

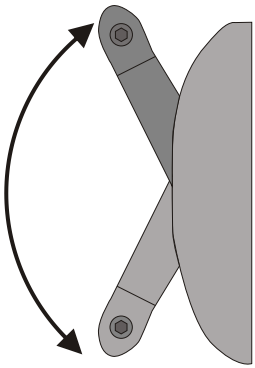

IN.20.910

Barra Anti-Pânico Reversível para porta de 1 Folha.
Fecho através de Trinco Lateral.
Sem funcionamento através do exterior
Antipanic Reversible Lock for Single Doors.
Closing System trough a Side Latch.
Without Access from External Side
Cerradura Antipânico Reversible para Puertas de 1 Hoja.
Cierre por Picaporte Basculante Lateral.
Sin Funcionamiento por el Exterior:

AENOR Producto Certificado | CE | EN 1125 | Corta fogo Fire proof

3	7	6	1	1	3	2	2	A

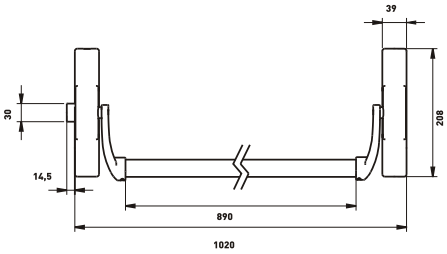

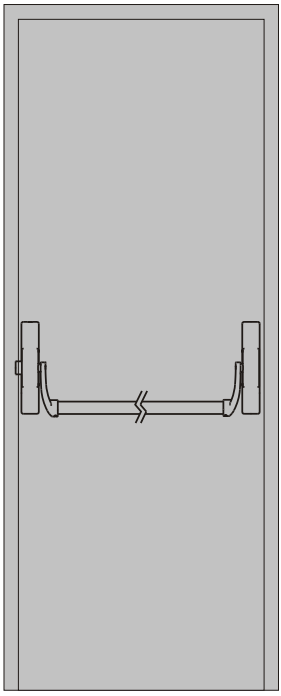

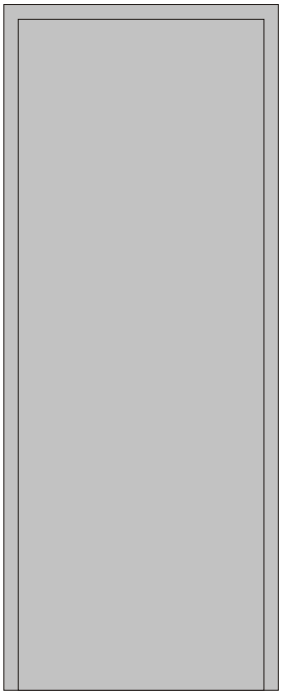

Barra Anti-Pânico Reversível para porta de 1 Folha.
Fecho através de Trinco Lateral.
Por Chave, com Puxador Fixo através do exterior
Antipanic Reversible Lock for Single Doors.
Closing System trough a Side Latch.
With Key and Fixed Knob from External Side
Cerradura Antipânico Reversible para Puertas de 1 Hoja.
Cierre por Picaporte Basculante Lateral.
Por Llave con Pomo Fijo por el Exterior:

IN.20.911

AENOR Producto Certificado | CE | EN 1125 | Corta fogo Fire proof

3	7	6	1	1	3	2	2	A

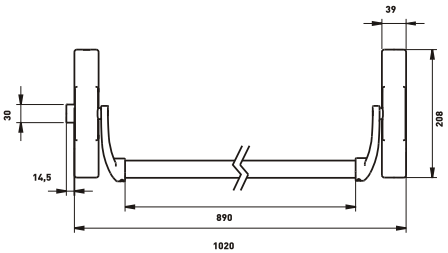

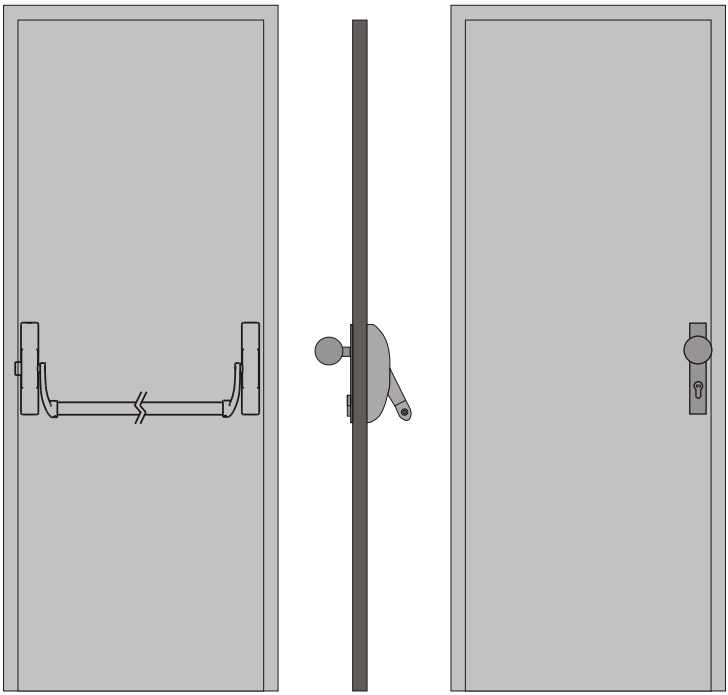

Barra Anti-Pânico Reversível para porta de 1 Folha.
Fecho através de Trinco Lateral.
Por Chave e Puxador Rotativo através do exterior

Antipanic Reversible Lock for Single Doors.
Closing System trough a Side Latch.
With Key and Lever Handle from External Side

Cerradura Antipânico Reversible para Puertas de 1 Hoja.
Cierre por Picaporte Basculante Lateral.
Por Llave y Manilla por el Exterior:

IN.20.912

EN 1125

Corta fogo
Fire proof

3	7	6	1	1	3	2	2	A

EN179

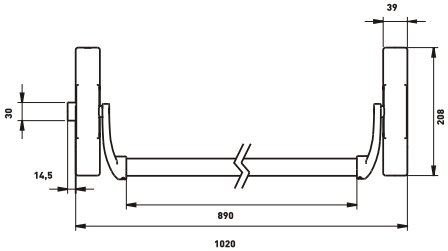

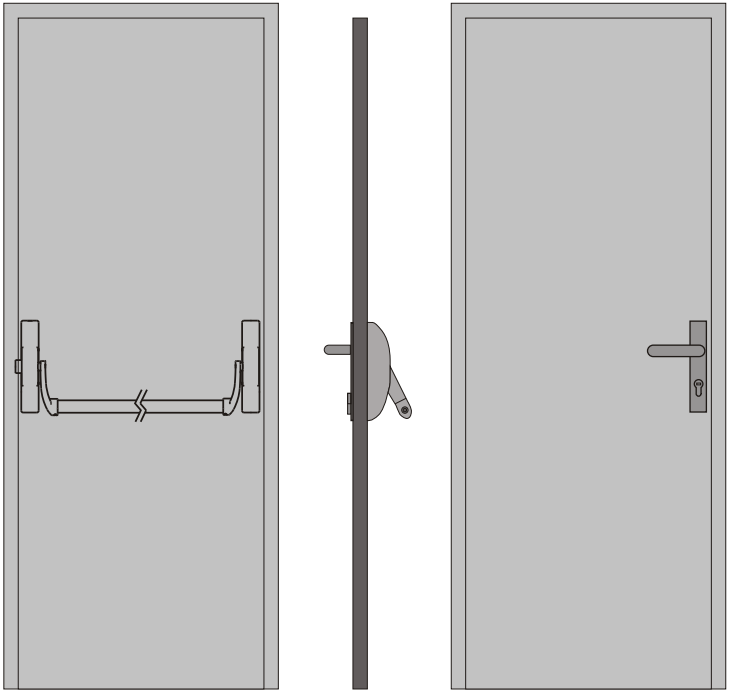

Barra Anti-Pânico Reversível para porta de 1 Folha.
Fecho através de Trinco Lateral.
Por Chave através do exterior

Antipanic Reversible Lock for Single Doors.
Closing System trough a Side Latch.
With Key from External Side

Cerradura Antipânico Reversible para Puertas de 1 Hoja.
Cierre por Picaporte Basculante Lateral.
Por Llave por el Exterior:

IN.20.913

EN 1125

3	7	6	1	1	3	2	2	A

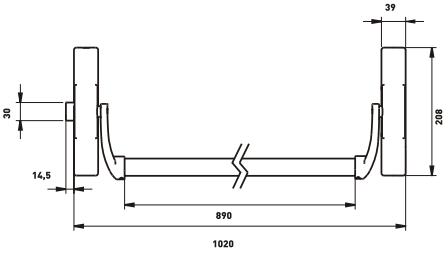

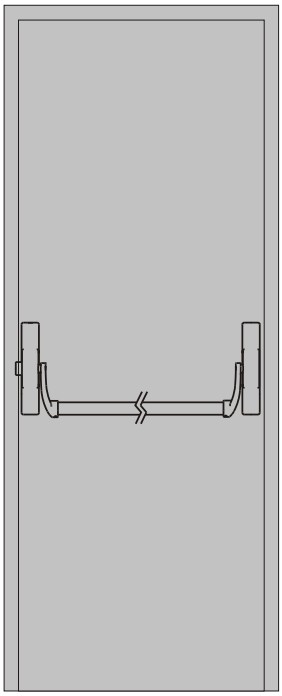

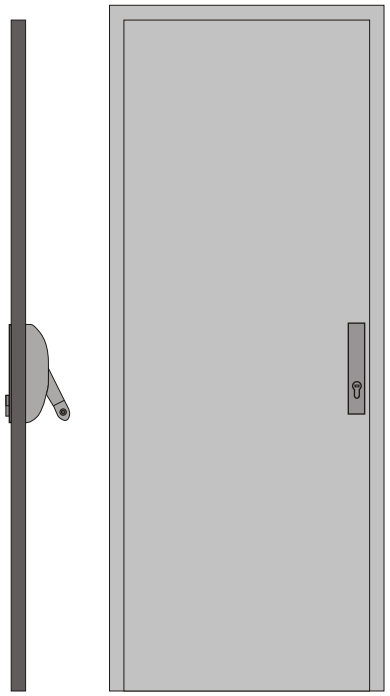

Fechaduras Anti-Pânico Certificadas segundo a Norma Europeia EN1125.
Materiais de Fabrico : Caixas Ext., Barras e Tubo Transversal fabricados em Aço Inox AISI 304. Acabamento Escovado.
Mecanismos Internos em Aço Galvanizado
Barra Anti-Pânico para porta de 2 Folhas.
Instalação na Folha Passiva.
Fecho através de Trinco Superior e Inferior.
Deve ser instalada conjuntamente com as Barras Ref. IN.20.910/911/912.
Funcionamentos possíveis através do exterior são determinados pela Fechadura da Folha Activa..

IN.20.930

3 7 6 1 1 3 2 2 A

AENOR Producto Certificado

EN 1125

Corta fogo Fire proof

Antipanic Locks for Exit Doors Certifyed Accordingly to the European Norm EN1125.
The Covers, External Bares and Arms are made in Stainless Steel AISI 304 Satin Finish. The Internal Mechanism It's made in Galvanized Steel.
Antipanic Lock for Double Doors. Instalation at the Secondary Door.
Closing System trough Top and Down Bolts. This lock must be Installed with the Lock Ref.IN.20.910/911/912.
The External function will be determinated for the Main Door Function.

Cerraduras Antipânico Certificadas Segundo la Norma Europea EN1125.
Las Cajas Ext., Brazos y Barras son Fabricados en Acero Inox AISI 304 Acabado Satinado. Los Mecanismos Interiores son Fabricados en Acero Galvanizado.
Cerradura Antipânico para Puertas de 2 Hojas. Cierre por Picaporte Alto y Bajo. Cerradura para la Puerta Passiva.
Esta cerradura se debe instalar con la cerradura Ref. IN.20.910/911/912.
El funcionamiento exterior es determinado por la Cerradura de la Puerta Activa

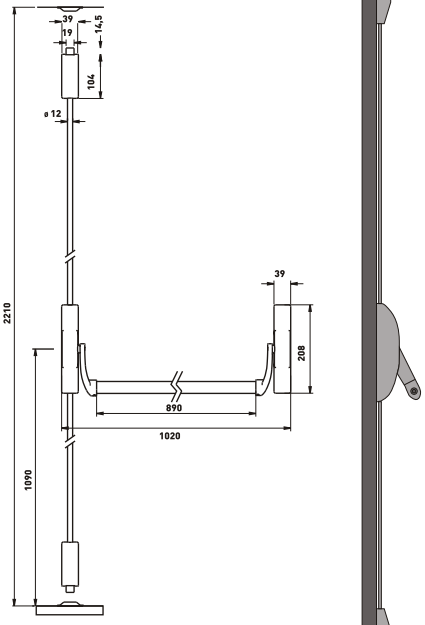

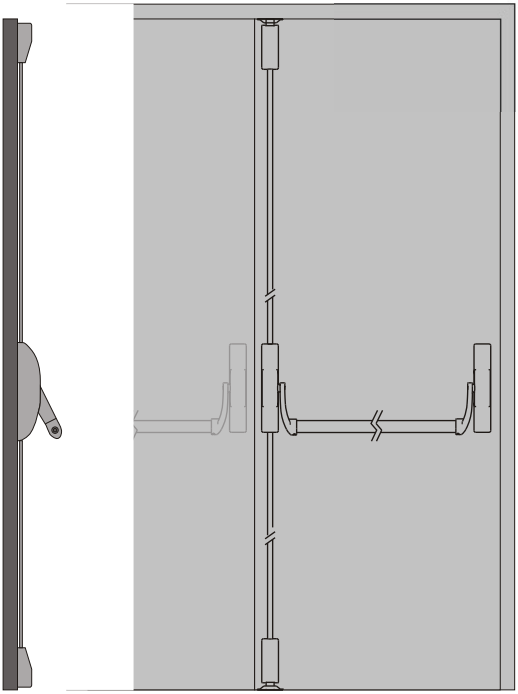

BARRAS ANTI-PÂNICO PARA PORTAS DE VIDRO
PANIC EXIT DEVICES FOR GLASS DOORS
DISPOSITIVOS ANTIPÁNICO PARA PUERTAS DE CRISTAL

AENOR Producto Certificado

CE

EN 1125

IN.20.910.KBA

Barra Anti-Pânico Reversível para porta de 1 Folha.
Fecho através de Trinco Lateral.
Sem funcionamento através do exterior
Antipanic Reversible Lock for Single Doors.
Closing System trough a Side Latch.
Without Access from External Side
Cerradura Antipânico Reversible para Puertas de 1 Hoja.
Cierre por Picaporte Basculante Lateral.
Sin Funcionamiento por el Exterior:

EN 1125

3	7	6	0	1	3	2	2	A

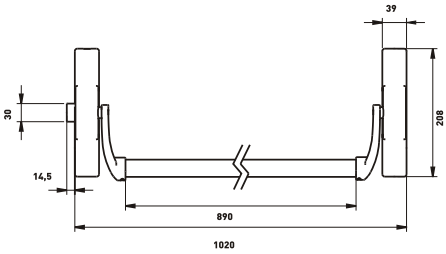

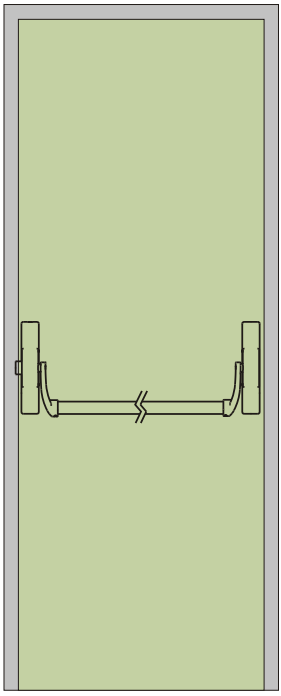

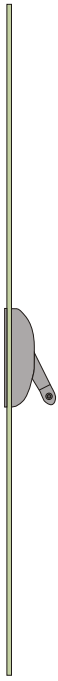

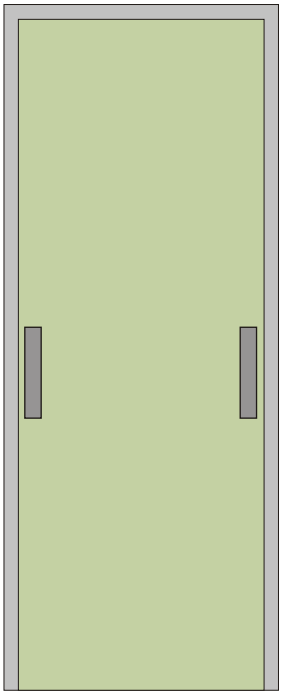

Barra Anti-Pânico Reversível para porta de 1 Folha.
Fecho através de Trinco Lateral.
Por Chave, com Puxador Fixo através do exterior

Antipanic Reversible Lock for Single Doors.
Closing System trough a Side Latch.
With Key and Fixed Knob from External Side

Cerradura Antipânico Reversible para Puertas de 1 Hoja.
Cierre por Picaporte Basculante Lateral.
Por Llave con Pomo Fijo por el Exterior:

IN.20.911.KBD

AENOR Producto Certificado

CE EN 1125

3	7	6	0	1	3	2	2	A

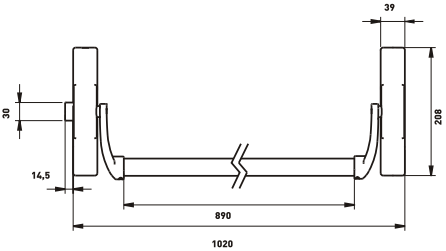

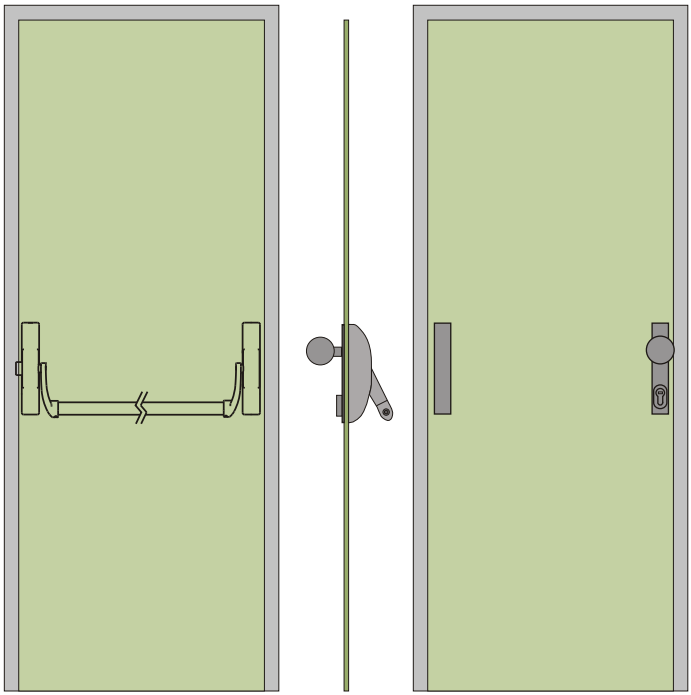

EVVA

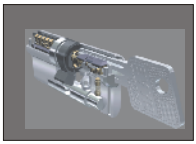

300000000 Comb. | 12 pins

Com cilindro Europeu EVVA de altasegurança do lado exterior
Possibilidade de mestragens

With high Security European cylinder EVVA outside
Availaible master key

Con bombillo Europeo de alta de Seguridad EVVA por lado exterior
Possible maestramientos

Barra Anti-Pânico Reversível para porta de 1 Folha.
Fecho através de Trinco Lateral.
Por Chave, com Puxador Fixo através do exterior

Antipanic Reversible Lock for Single Doors.
Closing System trough a Side Latch.
With Key and Fixed Knob from External Side

Cerradura Antipânico Reversible para Puertas de 1 Hoja.
Cierre por Picaporte Basculante Lateral.
Por Llave con Pomo Fijo por el Exterior:

IN.20.912.KBC

AENOR Producto Certificado

CE EN 1125

3	7	6	0	1	3	2	2	A

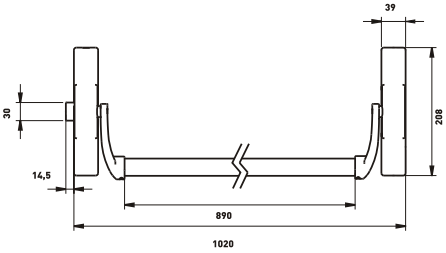

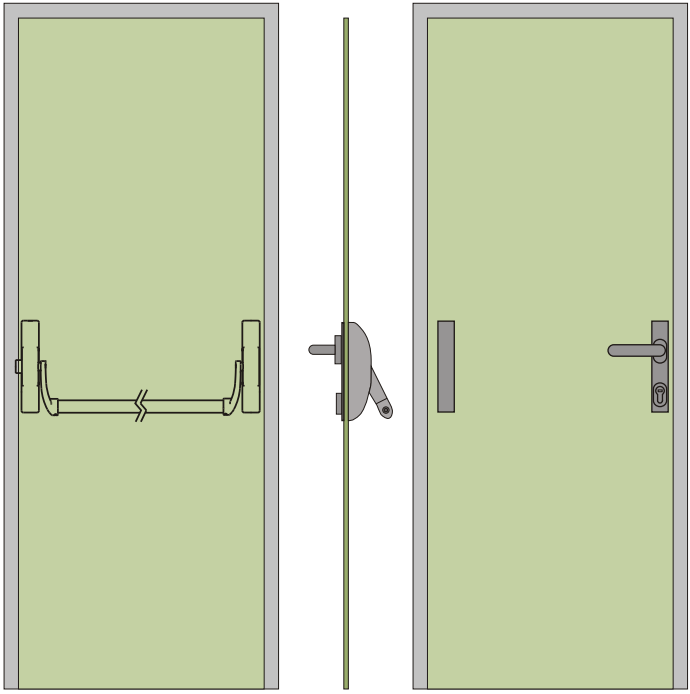

EVVA

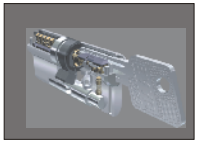

300000000 Comb. | 12 pins

Com cilindro Europeu EVVA de altasegurança do lado exterior
Possibilidade de mestragens

With high Security European cylinder EVVA outside
Availaible master key

Con bombillo Europeo de alta de Seguridad EVVA por lado exterior
Possible maestramientos

Barra Anti-Pânico Reversível para porta de 1 Folha.
Fecho através de Trinco Lateral.
Por Chave através do exterior

Antipanic Reversible Lock for Single Doors.
Closing System trough a Side Latch.
With Key from External Side

Cerradura Antipânico Reversible para Puertas de 1 Hoja.
Cierre por Picaporte Basculante Lateral.
Por Llave por el Exterior:

IN.20.913.KBE

AENOR Producto Certificado

CE EN 1125

3	7	6	0	1	3	2	2	A

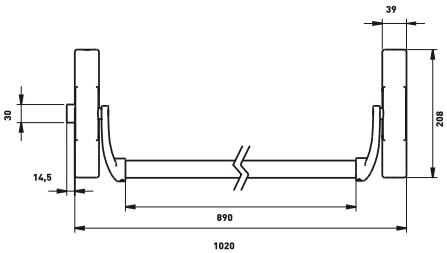

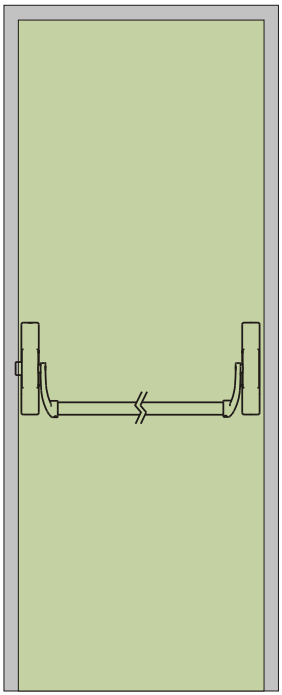

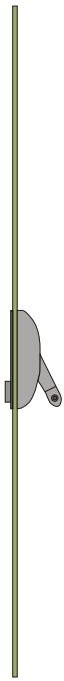

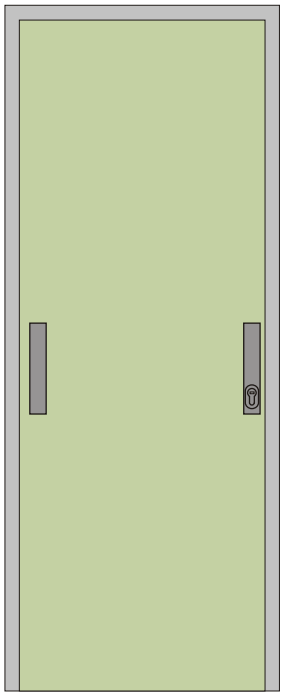

EVVA

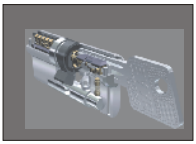

300000000 Comb. 12 pins

Com cilindro Europeu EVVA de altasegurança do lado exterior
Possibilidade de mestragens

With high Security European cylinder EVVA outside
Availaible master key

Con bombillo Europeo de alta de Seguridad EVVA por lado exterior
Possible maestramientos

IN.20.930.KBB

Fechaduras Anti-Pânico Certificadas segundo a Norma Europeia EN1125.
Materiais de Fabrico : Caixas Ext., Barras e Tubo Transversal fabricados em Aço Inox AISI 304. Acabamento Escovado.
Mecanismos Internos em Aço Galvanizado
Barra Anti-Pânico para porta de 2 Folhas.
Instalação na Folha Passiva.
Fecho através de Trinco Superior e Inferior.
Deve ser instalada conjuntamente com as Barras Ref. IN.20.910/911/912.
Funcionamentos possíveis através do exterior são determinados pela Fechadura da Folha Activa..

Antipanic Locks for Exit Doors Certifyed Accordingly to the European Norm EN1125.
The Covers, External Bares and Arms are made in Stainless Steel AISI 304 Satin Finish. The Internal Mechanism It's made in Galvanized Steel.
Antipanic Lock for Double Doors. Instalation at the Secondary Door.
Closing System trough Top and Down Bolts. This lock must be Installed with the Lock Ref.IN.20.910/911/912.
The External function will be determinated for the Main Door Function.

Cerraduras Antipânico Certificadas Segundo la Norma Europea EN1125.
Las Cajas Ext., Brazos y Barras son Fabricados en Acero Inox AISI 304 Acabado Satinado. Los Mecanismos Interiores son Fabricados en Acero Galvanizado.
Cerradura Antipânico para Puertas de 2 Hojas. Cierre por Picaporte Alto y Bajo. Cerradura para la Puerta Passiva.
Esta cerradura se debe instalar con la cerradura Ref. IN.20.910/911/912.
El funcionamiento exterior es determinado por la Cerradura de la Puerta Activa

3 7 6 0 1 3 2 2 A

AENOR Producto Certificado

CE

EN 1125

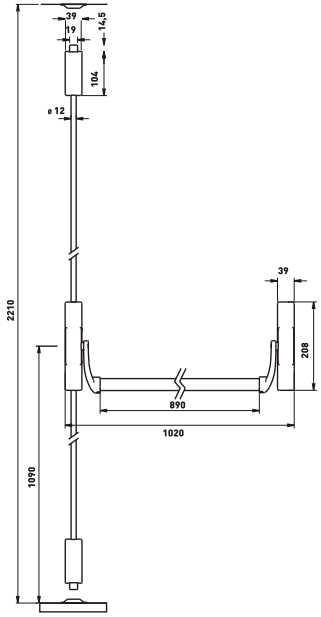

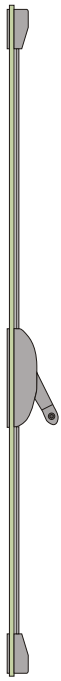

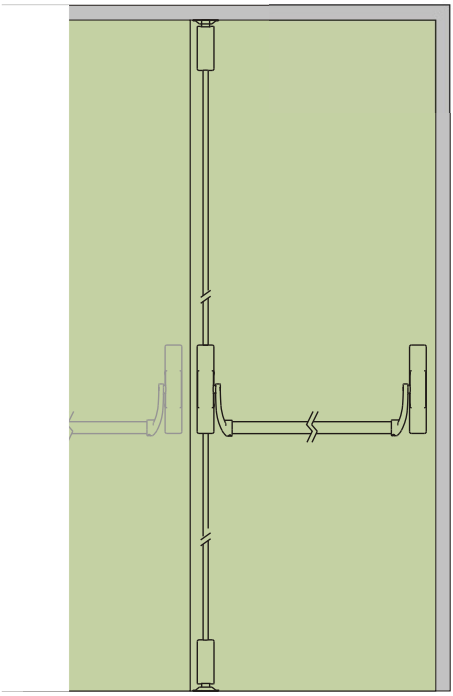

Fechaduras Anti-Pânico Certificadas segundo a Norma Europeia EN1125.
Materiais de Fabrico : Caixas Ext., Barras e Tubo Transversal fabricados em Aço Inox AISI 304. Acabamento Escovado.
Mecanismos Internos em Aço Galvanizado
Fecho através de Trinco Superior e Inferior.
Funcionamentos possíveis através do exterior por puxador e cilindro

Antipanic Locks for Exit Doors Certifyed Accordingly to the European Norm EN1125.
The Covers, External Bares and Arms are made in Stainless Steel AISI 304 Satin Finish. The Internal Mechanism It's made in Galvanized Steel.
Closing System trough Top and Down Bolts.
Outside funcion though lever handle and cylinder

Cerraduras Antipânico Certificadas Segundo la Norma Europea EN1125.
Las Cajas Ext., Brazos y Barras son Fabricados en Acero Inox AISI 304 Acabado Satinado. Los Mecanismos Interiores son Fabricados en Acero Galvanizado.
Cierre por Picaporte Alto y Bajo.
Funcion exterior por manilla y bombillo

IN.20.932.KBF

3 7 6 0 1 3 2 2 A

AENOR Producto Certificado

CE

EN 1125

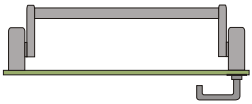

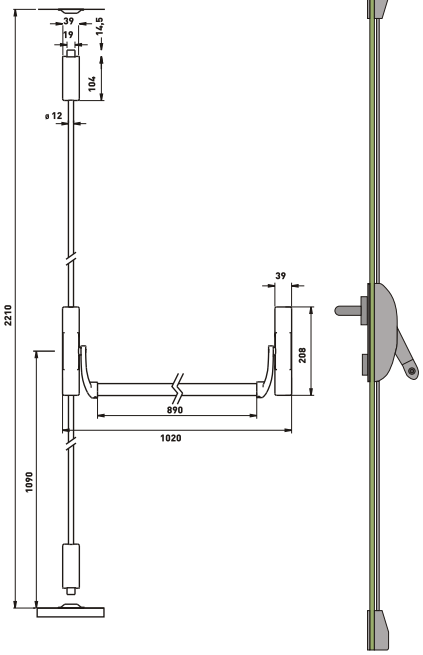

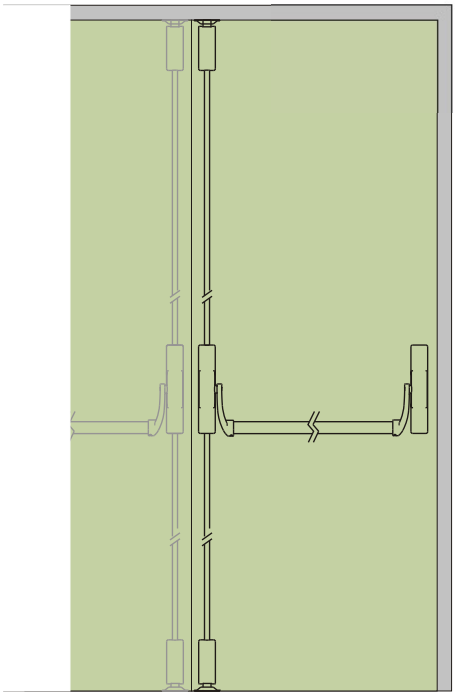

CILINDROS
CILINDERS
BOMBILLOS

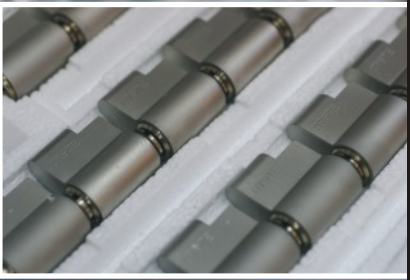

	Cilindro com chave de ambos os lados Cylinder with key on both sides Bombillo con llave en ambos lados
	Cilindro com ranhura de um lado e botão do outro Cylinder with groove on one side and button of the other Bombillo con surco en un lado y botón del otro
	Cilindro com chave de um lado e botão do outro Cylinder with key on one side and button on the other side Bombillo con llave de un lado e botón en lo outro
	Meio Cilindro com chave de um lado Half Cylinder with key on one side only Meio Bombillo con llave solo de un lado
12 pins	Número de pinos que o cilindro possui Number of pins that the cylinder as Numero de pins que o bombillo tiene
	Sistema anti-brocagem Anti drilling system Sistema anti-taladro
12000 Comb.	Número de combiações diferentes possiveis Number of diferent combinations Numero de combinationes diferentes
3 pcs.	Número de chaves fornecidas Number of suplied keys Numero de llaves suministradas
1 pcs.	Número de cilindros por embalagem individual Number of cylinders in singular package Numero de bombillos suministrados en cada embalage individual
30 pcs.	Número de cilindros por caixa Number of cylinders per box Numero de bombillos suministrados en cada caja
	Sistema de dupla acção (abre mesmo com uma chave introduzida no interior) Dual accion system (opens even with key introduced in the interior) Sistema de doble embrague (abre incluso con la llave introducida en el interior)
	Permite planos de mestragem simples Allows plans of master key system Capacidad de criar planos de mestramiento
	Cilindro com chave de cruz

Como encomendar
How to order
Cómo ordenar

(*) Optional

Referência + Tamanho + (botão) + (dupla acção) + (Mestragem)
Reference + Size + (button)+ (double accion)
Referencia + tamaño + (botón) + (doble embrague)

IN.19.3KS . 30.40 . B . D. M

Cilindros de alta segurança
High security cilinders
Bombillos de alta seguridad

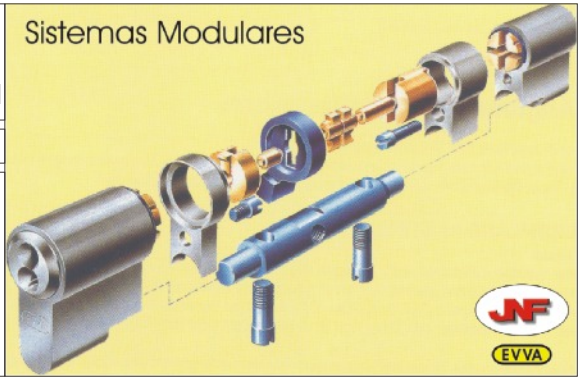

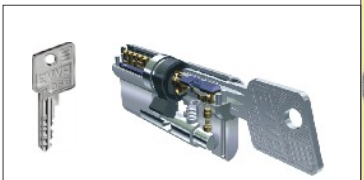

Sistema DPS / DPS System

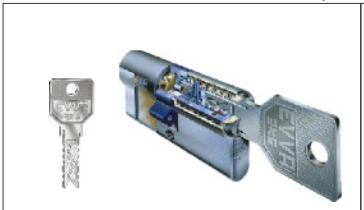

Sistema 3KS / 3KS System

EN 1303:2005
EN 1634-1

JNF e EVVA celebraram um contrato pelo qual foi desenvolvido um perfil de chave exclusivo garantindo dessa forma que apenas JNF possa realizar cópias de chave para os respectivos cilindros, sendo impossível a cópia por outros meios.
EVVA é um dos fabricantes de cilindros mais conceituados da Europa, produzindo os mais sofisticados e seguros sistemas de cilindros do mercado. JNF dispõe duma avançada tecnologia que lhe permite realizar cópias de chaves, sistemas de cilindros com chaves iguais e planos de mestragem num prazo de 24 horas a contar da data da encomenda e condicionado ao número de cilindros envolvidos.

JNF and EVVA had celebrated a contract to developed an exclusive profile of key guaranteeing of this form that only JNF can carry through copies of key for the respective cylinders, being impossible the copy for other ways.
EVVA is one of the best manufacturers of cylinders in the Europe, producing the most sophisticated and safe systems of cylinders of the market. JNF makes use of an advanced technology that allows it to carry through copies of keys, systems of cylinders with key aliked, master key systems, in a 24-hour stated period to count of the date of the conditional order and to the number of involved cylinders.

JNF y EVVA han celebrado un contrato atraves del qual desarrollaron un perfil de llave exclusivo de forma a garantizar que solamente JNF puede realizar copias de la llave para los cilindros respectivos, siendo imposible la copia por otros medios.
EVVA es uno de los mejores fabricantes de cilindros en la Europa, produciendo los sistemas más sofisticados y más seguros del mercado. JNF hace uso una tecnología avanzada que permita realizar copias de llaves, sistemas de cilindros con llaves iguales y maestramientos, en un plazo de 24 horas de la fecha de la orden condiciono al número de cilindros implicados.

Cilindros de alta segurança
High security cilinders
Bombillos de alta seguridad

Cilindro de perfil europeu de alta segurança com 12 pinos sem molas, controlados por 2 barras laterais e 12 controladores de pino.
Sistema único denominado 3ks que permite um infindável número de planos de mestragem de complexidade elevadissíma.
O nº. De combinações possível é superior a 30 biliões. Cada chave é única e incopiável.
Acabamento em niquel escovado.

High security cylinder of european profile with 12 springless pins. Controlled by 2 lateral bars and 18 pin controllers. The unique 3ks allows an incredibly high number of master key systems with high complexity. The possible nº. Of key combinations is superior to 30 bilion. Unique keys.

Cilindro de alta seguridad de perfil europeo con 12 pitones, controlados por 2 barras laterales y 18 controladores de pinos. Este sistema 3ks tem capacidade para realizar planos demaestramiento, independentemente del número de niveles. El nº. De combinaciones asciende a 30 biliones. Cada llave es única y incopiable. Acabado : niquel mate.

IN.19.3KS

EVVA

- EN 1303:2005
- EN 1634-1

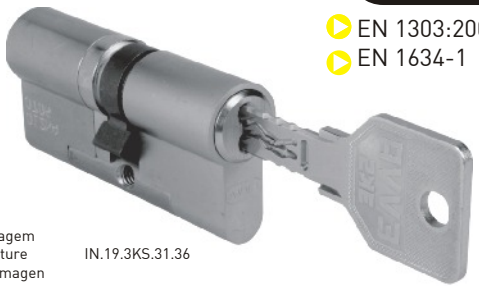

Na Imagem
On Picture
En la Imagen
IN.19.3KS.31.36

Botões disponiveis
Available buttons
Botones disponibles

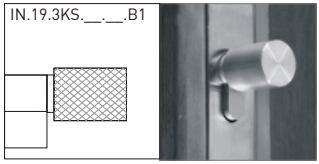

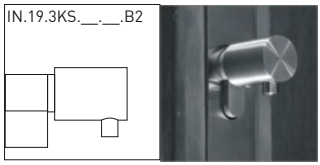

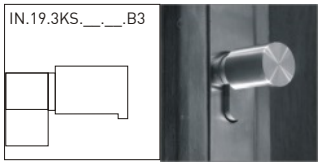

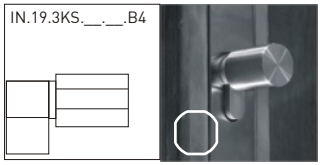

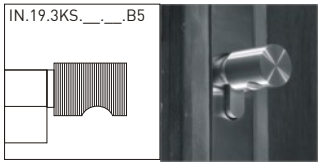

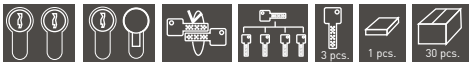

300000000 Comb.	12 pins	ACABAMENTO FINNISH ACABADO NS

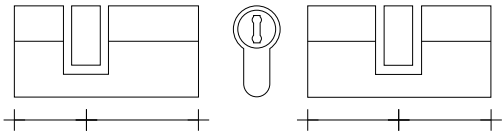

31	41	(72)
31	51	(82)
31	71	(102)
41	61	(102)
51	61	(112)

31	31	(62)
36	36	(72)
46	46	(92)
51	51	(102)
56	56	(112)
61	61	(122)

Cilindros de alta segurança
High security cilinders
Bombillos de alta seguridad

Cilindro de Perfil Europeu de Alta Segurança com 12 Pinos Controlados por 2 Barras Laterais e 12 Controladores de Pino. Permite um infindável número de Planos de Mestragem de Complexidade Elevada.
Cada Chave é Única e Incopiável.
Pode ser fornecido com sistema de dupla acção (abre mesmo com uma chave introduzida no interior).
Acabamento em Niquel Escovado.

High Security Cylinder of European Profile with 12 Pins. Controlled by 2 Lateral Bars and 18 Pin Controllers. High Number of Master Key Systems with High Complexity.
Each Key is Unique
Can be suplied with dual action system.

Cilindro de Alta Seguridad de Perfil Europeo con 12 Pitones, controlados por 2 Barras Laterales y 18 Controladores de Pinos. Grancapacidade para realizar Planos de Maestramiento, independentemente del número de niveles.
Sistema de doble embrague disponible.
Cada Llave es Única y Incopiable.
Acabado : Niquel Mate.

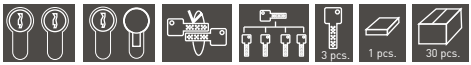

300000000 Comb.	12 pins	ACABAMENTO FINNISH ACABADO NS

IN.19.DPS

EVVA
EN 1303:2005
EN 1634-1

Na Imagem
On Picture
En la Imagen
IN.19.DPS.36.36

Botões disponiveis
Available buttons
Botones disponibles

IN.19.DPS.__.__.B1

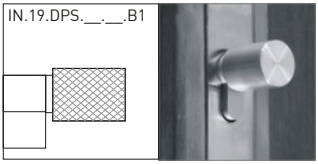

IN.19.DPS.__.__.B2

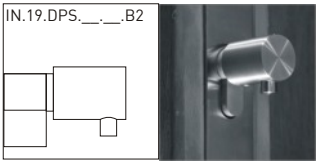

IN.19.DPS.__.__.B3

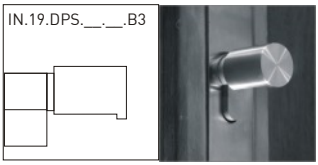

IN.19.DPS.__.__.B4

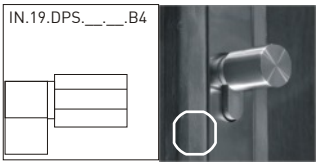

IN.19.DPS.__.__.B5

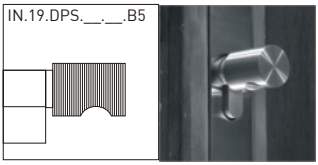

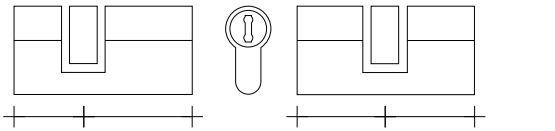

31	41	(72)	31	31	(62)
31	51	(82)	36	36	(72)
31	71	(102)	46	46	(92)
41	61	(102)	51	51	(102)
51	61	(112)	56	56	(112)

Cilindros segurança
Security cilinders
Bombillos de seguridad

EN1303
BSEN1303

Cilindro de perfil europeu de segurança com 6 pinos.
Acabamento em niquel escovado.

Security cylinder of european profile with 6 pins.

Cilindro de seguridad de perfil europeo con 6 pitones. Acabado : niquel mate.

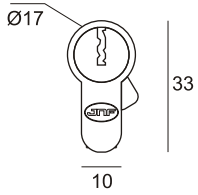

IN.19.523 Chave em bruto
Blank Key
Llave en bruto

IN.19.5230

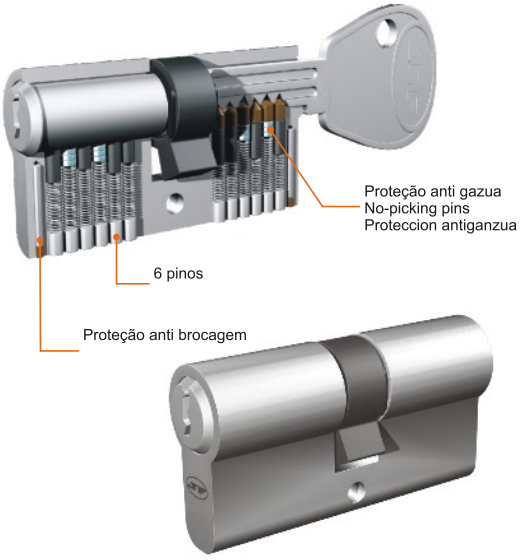

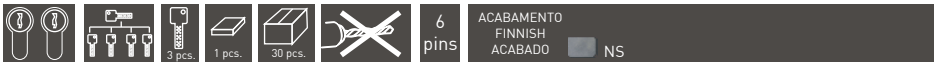

Chaves diferentes
Diferent key
Llaves distintas

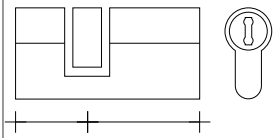

30	35	(65)
30	40	(70)

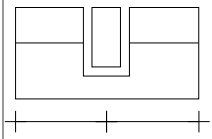

30	30	(60)
35	35	(70)

Chaves iguais
Key aliked
Llaves iguales

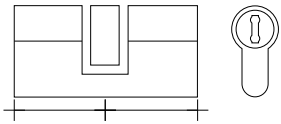

30	30	(60)

GRUPOS - GROUPS	
2K	2 cilindros - cylinders bombillos
3K	3 cilindros - cylinders bombillos
4K	4 cilindros - cylinders bombillos
10K	10 cilindros - cylinders bombillos
20K	20 cilindros - cylinders bombillos
50K	50 cilindros - cylinders bombillos
100K	100 cilindros - cylinders bombillos

Mestragem simples
Single master Key system
Maestramiento sincillo

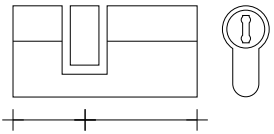

30	35	(65)
30	40	(70)

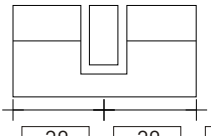

30	30	(60)
35	35	(70)
40	40	(80)

IN.19.520.0

Na Imagem
On Picture
En la Imagen
IN.19.520.030.30

Cilindro de Perfil Europeu com 5 pinos.
Número de combinações : 6000.
Acabamento em Niquel Escovado. Permite fornecimento de grupos com chaves iguais

European Cylinder with 5 pins. Different key combinations: 6000.
Finish in Satin Nickel. Key aliked sets available.

Cilindro Europeo con 5 pitones. Número de combinaciones : 6000.
Acabado en Niquel Satin. Disponible en grupos de llaves iguales.

			3 pcs.	6000 Comb.	5 pins	ACABAMENTO FINNISH ACABADO NS

IN.19.520.1B

Cilindro de Perfil Europeu com Botão por um lado e Chave pelo outro.
Acabamento em Niquel Escovado.

European Cylinder with Turning Knob for one side and Key at oposite side.
Finish in Satin Nickel.

Cilindro Europeo con Boton por un lado y Llave en el lado contrário.
Acabado en Niquel Satin.

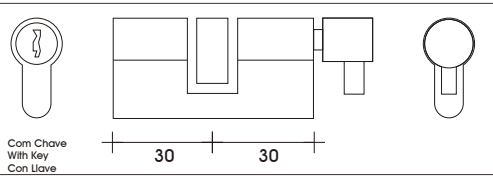

			3 pcs.	6000 Comb.	5 pins	ACABAMENTO FINNISH ACABADO NS

IN.19.520.2B

Cilindro com botão por um lado e fenda para moeda pelo outro, podendo ser aplicado nas Fechaduras de cilindro, transformando-as em fechaduras para casa de banho.
Acabamento em niquel escovado.

Cylinder with knob from one side and "coin" slot in oposite side. Will change a cylinder lock into a bathroom lock.
Finish in satin nickel.

Cilindro con boton por un lado y fenda para Moneda en el otro, transforma las cerraduras de Bombillo en cerraduras de condena.
Acabado en niquel satin.

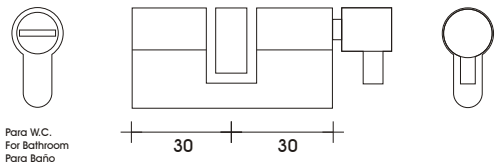

ACABAMENTO
FINNISH
ACABADO
NS

IN.19.205.2

Na Imagem
On Picture
En la Imagen
IN.19.205.235.35

-Cilindro de perfil europeu com 12 pinos.
-Sistema anti brocagem.
-Número de combinações : 12000.
-Acabamento em niquel escovado.
-Permite fornecimento de grupos com chaves iguais e sistema de mestragem simples até 100 cilindros num prazo de 24 horas.

-European cylinder with 12 pins
-Anti-drill system.
-Different key combinations : 12000.
-Finish : satin nickel.
-Key aliked as well master key systems are available until 100 cylinder with single master Key system with delevary in 24 hours.

-Cilindro europeo con 12 pitones
-Sistema anti-taladro.
-Número de combinaciones : 12000.
-Acabado : niquel satin.
-Disponible en grupos de llaves iguales y maestramiento sincillo hasta 100 bombillos con plazo de entrega de 24 horas.

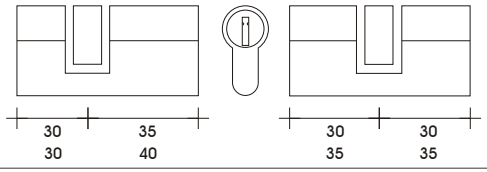

5 pcs.

12000 Comb.

12 pins

ACABAMENTO
FINNISH
ACABADO
NS

MOLAS DE PORTA
DOOR CLOSERS
CIERRA PUERTAS

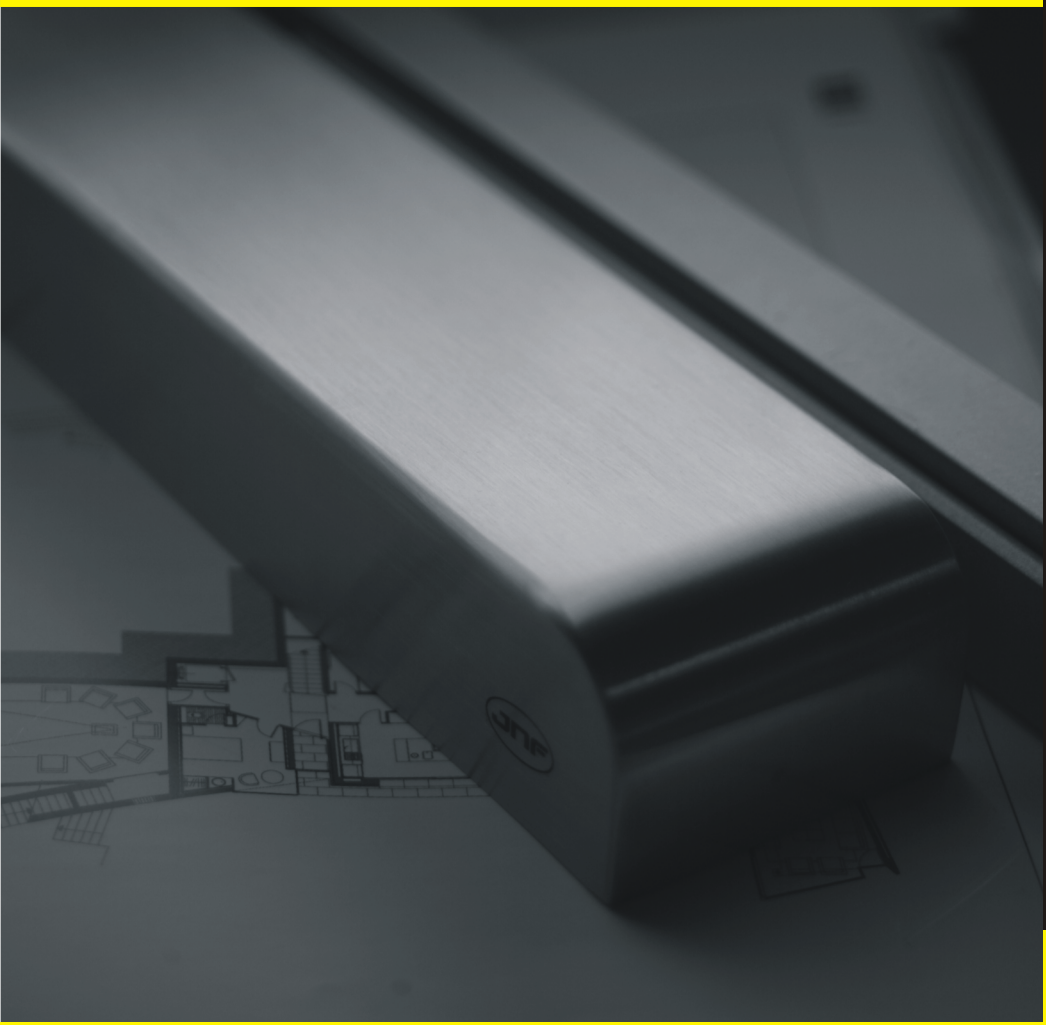

As molas de porta JNF são certificadas segundo a norma Europeia EN 1154.
A norma EN 1154 classifica as molas de porta segundo vários parâmetros representados por um sistema de código de 6 dígitos.

The JNF door closers are certifyd according to European standard EN 1154.
Standard EN 1154 classifies the door closers according to some parameters represented for a code system with 6 digits.

Los cierra puertas JNF son certificados según la normativa europea EN 1154 .
La normativa EN 1154 clasifica los cierra puertas según algunos parámetros representados por un sistema de código con 6 dígitos.

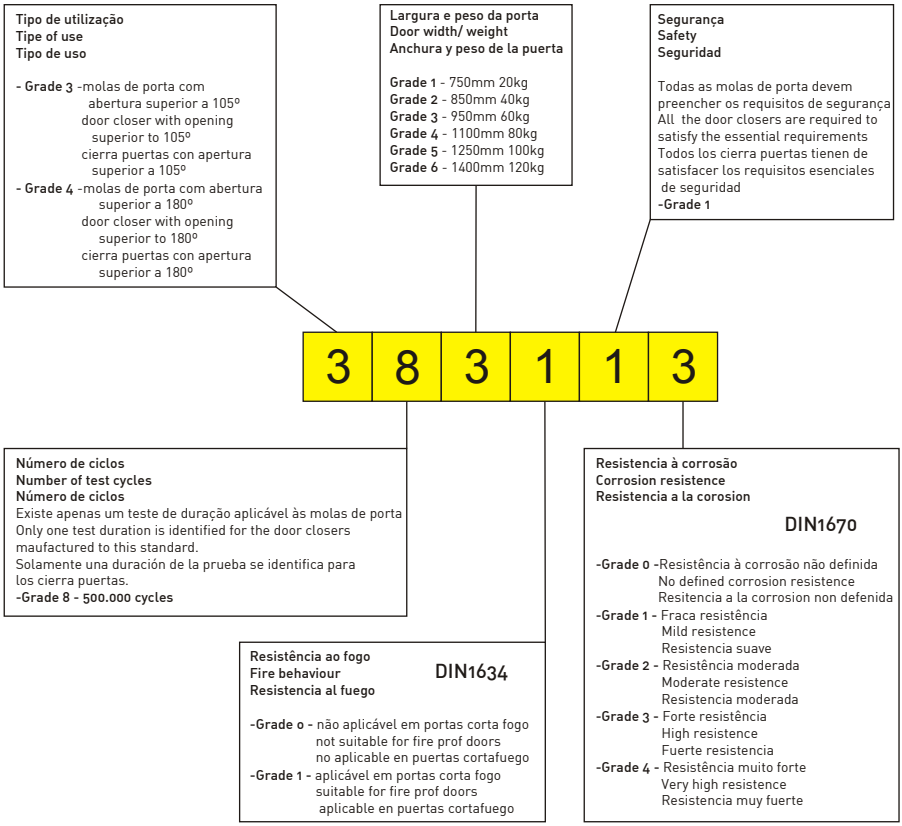

Escolha de mola aérea de porta
Choice of aerial door closer
Opción de cierra puerta aéreo

				IN.21.760	IN.21.765	IN.21.770	IN.21.801	IN.21.810
UTILIZAÇÃO USE -USO								
Residencial Residential				●	●	●	●	●
Comercial				●	●	●	●	●
Institucional					●	●		●
FORÇA POWER-FUERZA	LARGURA WIDTH-ANCHURA	PESO - WEIGHT						
MAX.	MAX.	MAX.						
2	850mm	40kg		●	●			●
3	950mm	60kg		●	●	●	●	●
4	1100mm	80kg		●	●	●		●
5	1250mm	100kg			●	●		
EN 1154 DIN 1154				●	●	●	●	●
EN 1670 DIN 1670				●	●	●	●	●
EN 1634 DIN 1634				●	●	●	●	●
Tampa INOX INOX cover Cubierta INOX	Braço standard Standard arm Brazo standard			●	●	●		
	Braço anti-vandalismo Anti-vandalism arm Brazo contra-vandalismo			●	●	●	●	●
	Braço Design Design arm Brazo Design			●	●	●		

warrington certification

EC CERTIFICATE OF CONFORMITY

Number: 1121 - CPD – AD0269

In compliance with Directive 89/106/EEC of the Council of European Communities of 21 December 1988 on the approximation of laws, regulations and administrative provisions of the Member States relating to construction products (Construction Products Directive - CPD), amended by the Directive 93/68/EEC of the Council of European Communities of 22 July 1993, it is confirmed that the following products are subject to factory production control procedures and are submitted by the manufacturer to further testing of samples taken at the factory in accordance with a prescribed test plan. The stated Notified Certification Body has performed the initial type-testing for the relevant characteristics of the product, has conducted the initial inspection of the factory and the factory production control, and is responsible for the continuous surveillance, assessment and approval of the factory production control.

construction product : **JNF 21.760.BS Overhead door closer.**

placed on the market by:

Company: **J NEVES & FILHOS, S.A**

Address: **Rua das Mimosas, 849/851 Zona Industrial das Mimosas, Sao Pedro da Cova, 4424-909 GONDOMAR. Portugal.**

product classification:

4	8	4 2	1*	1	3

intended use: **For use on fire / smoke compartmentation doors**

particular conditions applicable: **Size 2-4 in Regular fixing position with adjustable latch action only. Size 4 in Parallel arm fixing application with adjustable latch action & Back check - 105° Max opening angle.**

This document certifies that all the provisions concerning the attestation of conformity and product performance described in Annex ZA of the product standard

EN 1154:1996 + A1:2002

were applied and that the product fulfils all the prescribed requirements.

Notified Certification Body: **Warrington Certification Ltd** EC Reference Number: **1121**

This certificate was first issued on **26/01/10** and remains valid as long as the conditions laid down in the harmonised technical specification above, or the product design, or the manufacturing conditions in the factory, or the FPC itself are not modified significantly, or at the latest **25/01/15**.

CE

A.G. [signature]

Manager – Warrington Certification Ltd.

References:

Mechanical test evidence: 189535/B
Factory references: J/010

Fire test evidence: 190338
Classification report: N/a

* *The referenced reports detail the precise field of application for fire/smoke door use*

This certificate is the property of Warrington Certification Limited, part of Exova (UK) Ltd.
Registered office: Lochend Industrial Estate, Newbridge, Midlothian, EH28 8PL, UK. Registered in Scotland, No. SC 70429

As molas de porta JNF são produtos de elevada qualidade com certificação passada pelo WARRINGTON FIRE EN 1154:1996+ A1:2002 bem como EN1634 homologadas para portas corta fogo.
Trata-se da mais alta garantia de segurança que um fabricante de molas de porta pode dar ao seu utilizador.
Ao incorporar nos seus projectos um dos nossos sistemas de fecho, tem a garantia integral de utilizar os mais seguros equipamentos do mercado.

The JNF door closers are a very high quality products certifyed with the EN 1154:1996+ A1:2002 as well the EN1634 trough the WARRINGTON FIRE.
It's the highest safety warranty to the user that the manufacturer can provide .
Instaling at your projects our JNF closing equipments you have the full warranty that you are using one of the must safety and performant systems in the market.

Los cierra puertas JNF son productos de elevada calidad certificados pelo WARRINGTON FIRE de acuerdo com las normas EN 1154:1996+ A1:2002 asi como EN1634 para puertas corta fuegos.
Se trata de la mas alta garantia de seguridad que un fabricante de sistemas de cierre puede suministrar a su cliente.
Al incorporar en sus proyectos los nuestros sistemas de cierre, tem la garantia absoluta de utilizar los mas seguros y performantes equipos del mercado.

warrington certification

Page 1 of 1

EC CERTIFICATE OF CONFORMITY

Number: 1121 - CPD – AD0270

In compliance with Directive 89/106/EEC of the Council of European Communities of 21 December 1988 on the approximation of laws, regulations and administrative provisions of the Member States relating to construction products (Construction Products Directive - CPD), amended by the Directive 93/68/EEC of the Council of European Communities of 22 July 1993, it is confirmed that the following products are subject to factory production control procedures and are submitted by the manufacturer to further testing of samples taken at the factory in accordance with a prescribed test plan. The stated Notified Certification Body has performed the initial type-testing for the relevant characteristics of the product, has conducted the initial inspection of the factory and the factory production control, and is responsible for the continuous surveillance, assessment and approval of the factory production control.

construction product: **JNF 21.770.BS Overhead door closer.**

placed on the market by:
Company: **J NEVES & FILHOS, S.A**
Address: **Rua das Mimosas, 849/851 Zona Industrial das Mimosas, Sao Pedro da Cova, 4424-909 GONDOMAR. Portugal**

product classification:

4	8	5 3	1*	1	3

intended use: **For use on fire / smoke compartmentation doors**

particular conditions applicable: **Size 3 to 6 in Standard position with adjustable backcheck, no latch.**

This document certifies that all the provisions concerning the attestation of conformity and product performance described in Annex ZA of the product standard

EN 1154:1996 + A1:2002

were applied and that the product fulfils all the prescribed requirements.

Notified Certification Body: **Warrington Certification Ltd** EC Reference Number: **1121**

This certificate was first issued on **26/01/10** and remains valid as long as the conditions laid down in the harmonised technical specification above, or the product design, or the manufacturing conditions in the factory, or the FPC itself are not modified significantly, or at the latest **25/01/15**.

CE

A.G. [signature]

Manager – Warrington Certification Ltd.

References:
Mechanical test evidence: 189636/C
Factory references: J/118
Fire test evidence: 190336
Classification report: Mia
* The referenced reports detail the precise field of application for fire/smoke door use

This certificate is the property of Warrington Certification Limited, part of Exova (UK) Ltd.
Registered office: Lochend Industrial Estate, Newbridge, Midlothian, EH28 8PL, UK. Registered in Scotland, No. SC 78929

warrington certification

Page 1 of 1

EC CERTIFICATE OF CONFORMITY

Number: 1121 - CPD – AD0268

In compliance with Directive 89/106/EEC of the Council of European Communities of 21 December 1988 on the approximation of laws, regulations and administrative provisions of the Member States relating to construction products (Construction Products Directive - CPD), amended by the Directive 93/68/EEC of the Council of European Communities of 22 July 1993, it is confirmed that the following products are subject to factory production control procedures and are submitted by the manufacturer to further testing of samples taken at the factory in accordance with a prescribed test plan. The stated Notified Certification Body has performed the initial type-testing for the relevant characteristics of the product, has conducted the initial inspection of the factory and the factory production control, and is responsible for the continuous surveillance, assessment and approval of the factory production control.

construction product: **JNF 21.765.BS Overhead Door Closer**

placed on the market by:
Company: **J NEVES & FILHOS, S.A**
Address: **Rua das Mimosas, 849/851 Zona Industrial das Mimosas, Sao Pedro da Cova, 4424-909 GONDOMAR. Portugal.**

product classification:

4	8	5 2	1*	1	3

intended use: **For use on fire/ smoke compartmentation doors**

particular conditions applicable: **Mounted in regular application only with adjustable latch action and backcheck.**

This document certifies that all the provisions concerning the attestation of conformity and product performance described in Annex ZA of the product standard

EN 1154:1996 + A1:2002

were applied and that the product fulfils all the prescribed requirements.

Notified Certification Body: **Warrington Certification Ltd** EC Reference Number: **1121**

This certificate was first issued on **26/01/10** and remains valid as long as the conditions laid down in the harmonised technical specification above, or the product design, or the manufacturing conditions in the factory, or the FPC itself are not modified significantly, or at the latest **25/01/15**.

CE

A.G. [signature]

Manager – Warrington Certification Ltd.

References:
Mechanical test evidence: 189635/A
Factory references: J/118
Fire test evidence: 190338
Classification report: Mia
* The referenced reports detail the precise field of application for fire/smoke door use

This certificate is the property of Warrington Certification Limited, part of Exova (UK) Ltd.
Registered office: Lochend Industrial Estate, Newbridge, Midlothian, EH28 8PL, UK. Registered in Scotland, No. SC 78929

Molas aéreas de porta| Aerial door closers | Cierra puertas aéreos

Tipos de aplicação | Types of aplication | Tipos de aplicacion

Instalação standard | Standard aplication | Instalación standard

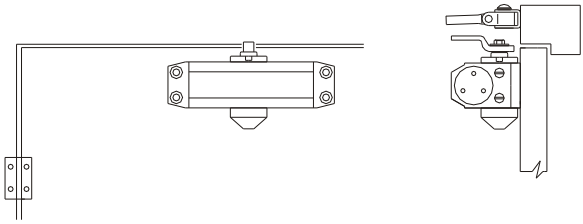

Instalação no aro superior | Installation in the upper frame
Instalación en el marco de la puerta

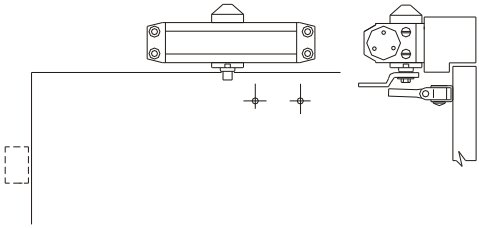

Instalação do braço paralelo | Installation of the parallel arm
Instalación del brazo paralelo

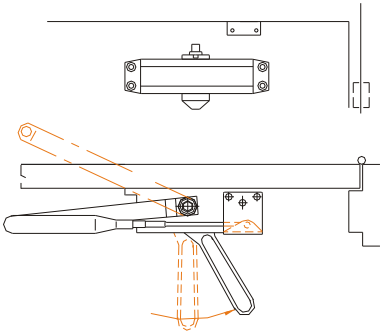

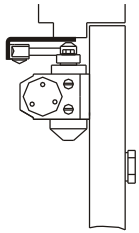

21.BBP

opcional

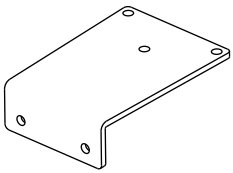

Molas aéreas de porta| Aerial door closers | Cierra puertas aéreos

Tipos de aplicação | Types of aplication | Tipos de aplicacion

Placa intermédia | Mounting backplate | Placa intermedia

Para instalação de molas em portas corta-fogo ou como pré - instalação
For installation of the door closer on fireproof and smoke control rooms or as pre mounting plate
Para aplicación del cierra puertas en puertas resistentes al fuego o como pré - montaje

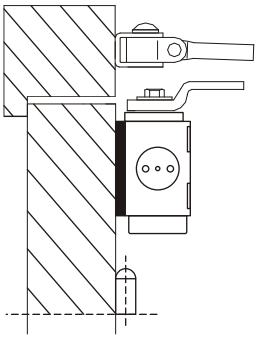

opcional

21.BIM.760
21.BIM.765
21.BIM.770

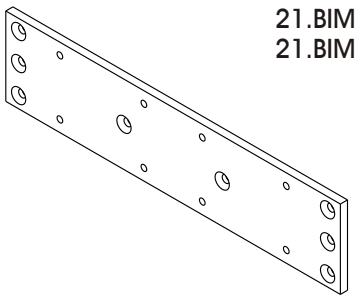

Base para vidro | Glass door shoe | Baze para cristal

Para instalação de molas em portas de vidro
For installation of the door closer to all glass doors
Para aplicación del cierra puertas en puertas de cristal

Espessura máx. do vidro: 10mm
Máx. Glass thickness: 10mm
Espessor max. del cristal: 10mm

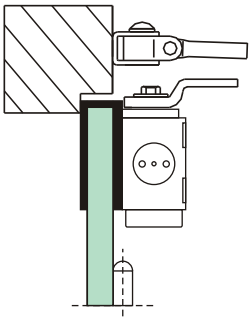

opcional

21.BMV.760
21.BMV.765

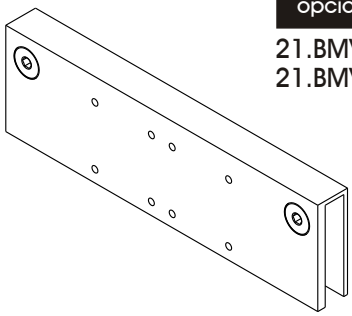

EN 1154
EN 1634

EN fire tested

garantia
Warranty 10 anos | years

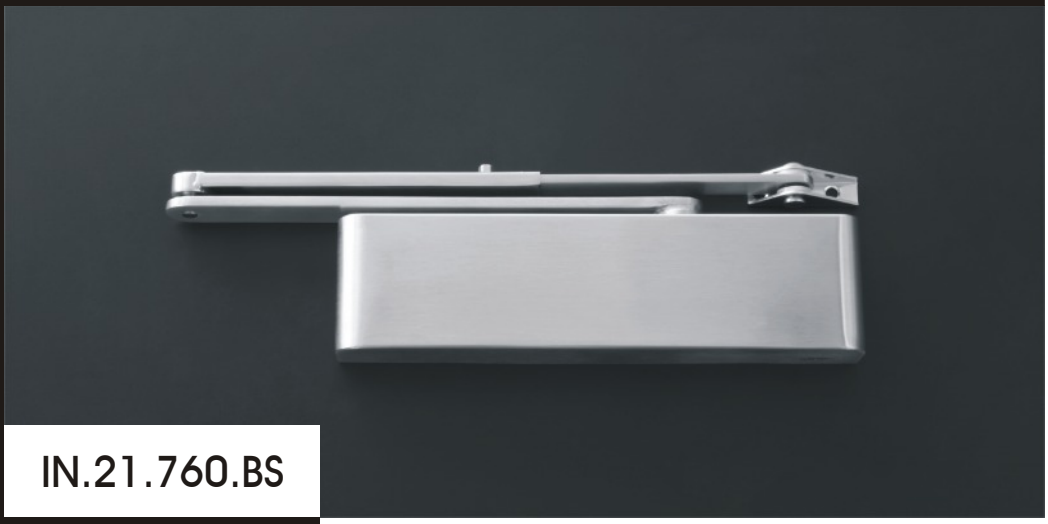

IN.21.760.BS

Inox

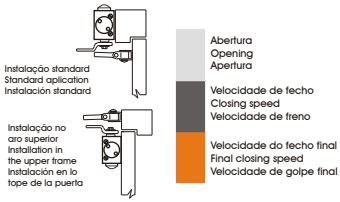

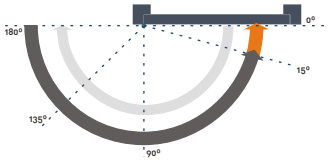

Mola de porta, hidráulica com mecanismo de cremalheira e pinhão.
Adaptável a portas até 1100 mm. de largura, com peso até 80Kg.
Corpo da mola em aluminio tratado anodicamente e lacado, garantindo uma óptima protecção contra a corrosão.
Tampa da mola e braço em aço inox AISI 304.
Velocidade de fecho e aceleração final reguláveis por válvulas.
Fixações ocultas.

Hydraulic door closer, with rack mechanism and gear.
Adaptable to doors up to 1100 mm of width, with weight until 80Kg.
Body of door closer made in aluminium with anti-corrosion treatment.
Closer's cover and arm in Stainless steel AISI 304.
Final latch and acceleration speed ajustable by valves.
Concealed fixings.

Cierra puertas hidráulico con mecanismo de piñon y cremallera.
Adaptable a puertas hasta 1100 milímetros. de la anchura, con peso hasta 80Kg.
Cuerpo de lo cierra puertas en aluminio con tratamiento anticorrosion.
Cubierta de lo cierra puertas y brazo en Acero inox AISI 304.
Cierre y aceleración final ajustable por válvulas.
Fijaciones ocultos.

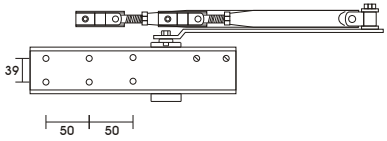

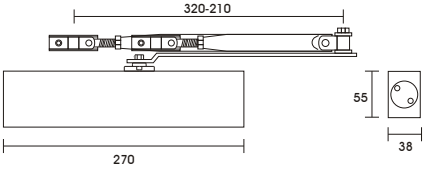

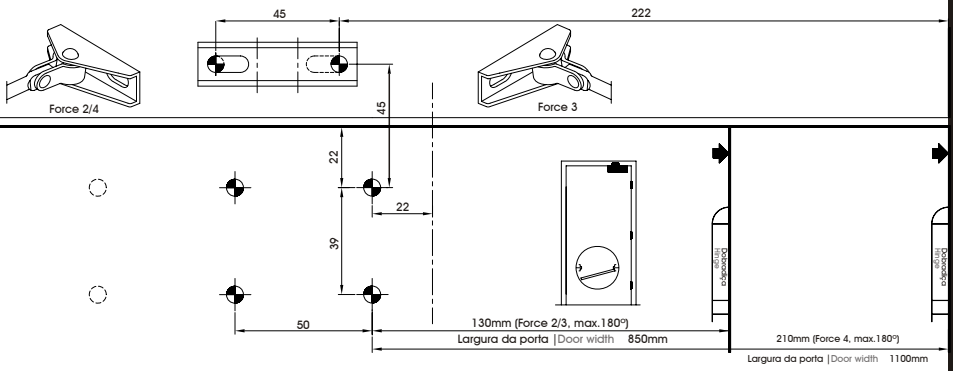

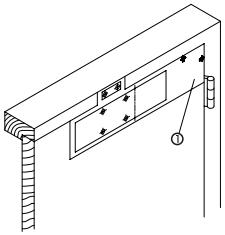

- Escolher a força desejada de acordo com a posição do esquema de montagem. Marcar as furações indicadas
  Determine the installation position of the door closer place the template on the closed door and the top jamb, and make holes in them with a punch or other proper tools.

① Esquema de montagem | Template

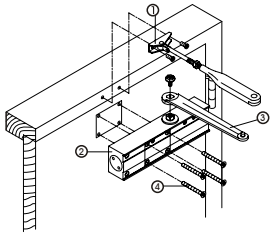

- Fixar o suporte do braço ao aro da porta
  Fix the link shoe to the top jamb
- Fixar a parte inferior do braço á mola de porta
  Fit the lever to the pinion shaft and fix it firmly with the screw
- Instalar o corpo da mola na porta
  Mount the closer on the door

①Suporte do braço | Link shoe ③Parte inferior do braço | Lever
②Corpo da mola | Door closer ④Parafusos | Mounting screw

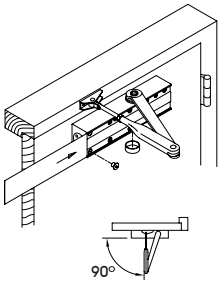

- Ajustar o comprimento do braço para que este faça 90º com a porta
  Adjust the link lenght so that the link makes a right angle with the top jamb,and fix with the lock nut.
- Fixar a tampa do pinhão | Fix pinion cap to closer body

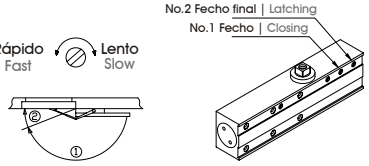

- Ajustar a velocidade de fecho
  A mola fecha a porta a duas velocidades diferentes.
  A 1º velocidade pode ser controlada pela válvula de ajuste No.1, e a segunda velocidade, pela válvula de ajuste No.2.
- Adjust the closing speed.
  The door closer closes the door at two different speeds.
  The first speed can be controled by the No.1speed adjusting valve, and the second speed, by the No.2 speed adjusting valve.

① Fecho | Closing ②Fecho final | Latching

- Ângulo máx. de abertura aos 180º | Maximum opening angle at 180º

CE 4824113 EN 1154 EN 1634 EN fire tested garantia Warranty 10 anos | years

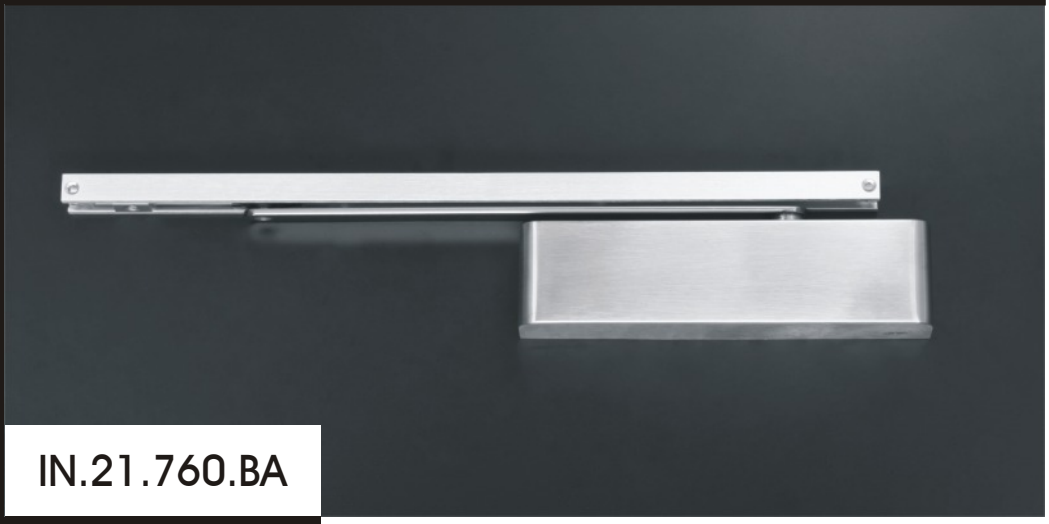

IN.21.760.BA

Inox

Mola de porta, hidráulica com mecanismo de cremalheira e pinhão.
Adaptável a portas até 1100 mm. de largura, com peso até 80Kg.
Corpo da mola em aluminio tratado anodicamente e lacado, garantindo uma óptima protecção contra a corrosão.
Tampa da mola em aço inox AISI 304. Braço com acabamento inox.
Velocidade de fecho e aceleração final reguláveis por válvulas.
Fixações ocultas.

Hydraulic door closer, with rack mechanism and gear.
Adaptable to doors up to 1100 mm of width, with weight until 80Kg.
Body of the closer made in aluminium with anti-corrosion treatment.
Closer's cover in Stainless steel AISI 304. Arm with inox finish.
Final latch and acceleration speed ajustable by valves.
Conceled fixings.

Cierra puertas hidráulico con mecanismo de piñon y cremallera.
Adaptable a puertas hasta 1100 milímetros. de la anchura, con peso hasta 80Kg.
Cuerpo de lo cierra puertas en aluminio con tratamiento anticorrosion.
Cubierta de lo cierra puertas en Acero inox AISI 304. Brazo en acabamiento inox.
Cierre y aceleración final ajustable por válvulas.
Fijaciones ocultos.

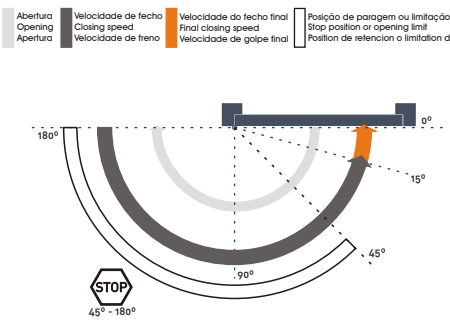

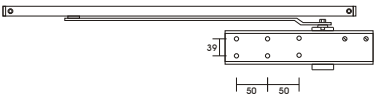

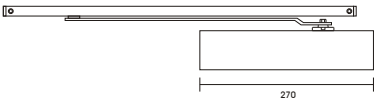

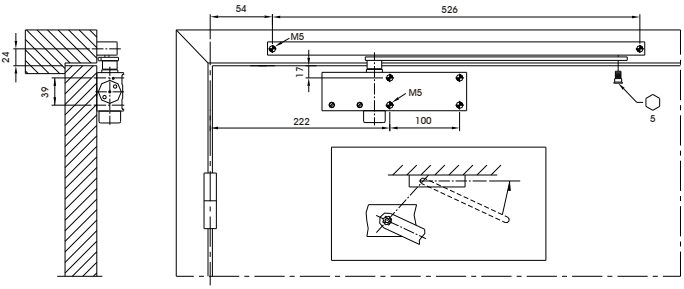

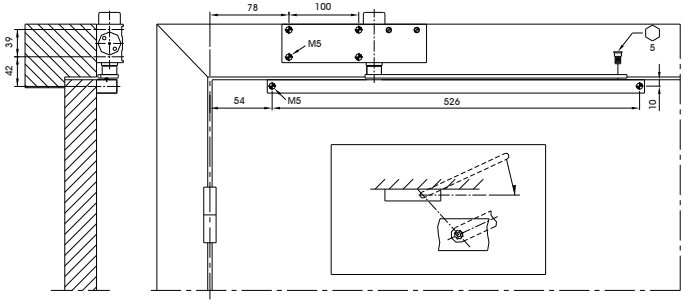

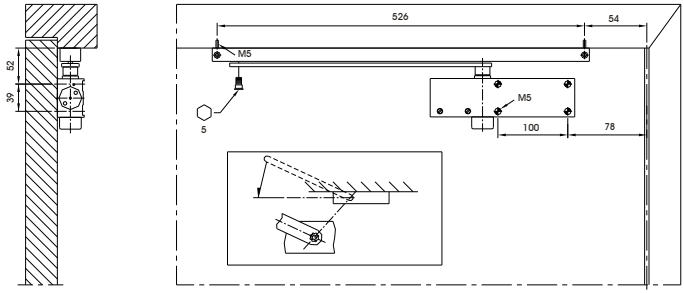

- Ajustar a velocidade de fecho
  A mola fecha a porta a duas velocidades diferentes.
  A 1ª velocidade pode ser controlada pela válvula de ajuste No.1, e a segunda velocidade, pela válvula de ajuste No.2.
- Adjust the closing speed.
  The door closer closes the door at two different speeds.
  The first speed can be controled by the No.1speed adjusting valve, and the second speed, by the No.2 speed adjusting valve.

① Fecho | Closing ②Fecho final | Latching

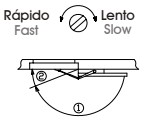

CE 48 24 113 EN 1154 EN 1634 EN fire tested garantia Warranty 10 anos | years

IN.21.760.BD

Braço Design - Design Arm - Brazo Design

Inox

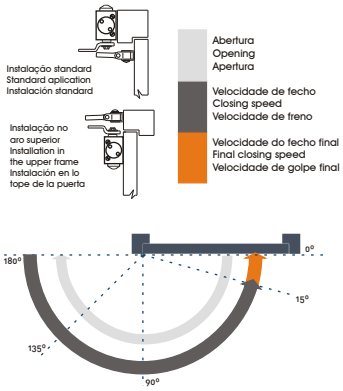

Mola de porta, hidráulica com mecanismo de cremalheira e pinhão.
Adaptável a portas até 1100 mm. de largura, com peso até 80Kg.
Corpo da mola em aluminio tratado anodicamente e lacado, garantindo uma óptima protecção contra a corrosão.
Braço e tampa da mola em aço inox AISI 304.
Velocidade de fecho e aceleração final reguláveis por válvulas.
Fixações ocultas.

Hydraulic door closer, with rack mechanism and gear.
Adaptable to doors up to 1100 mm of width, with weight until 80Kg.
Body of the closer made in aluminium with anti-corrosion treatment.
Arm and closer's cover in Stainless steel AISI 304.
Final latch and acceleration speed ajustable by valves.
Conceled fixings.

Cierra puertas hidráulico con mecanismo de piñon y cremallera.
Adaptable a puertas hasta 1100 milímetros. de la anchura, con peso hasta 80Kg.
Cuerpo de lo cierra puertas en aluminio con tratamiento anticorrosion.
Brazo y cubierta de lo cierra puertas en Acero inox AISI 304.
Cierre y aceleración final ajustable por válvulas.
Fijaciones ocultos.

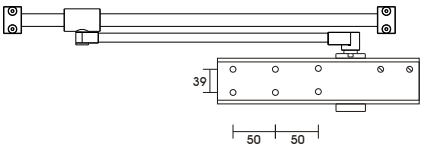

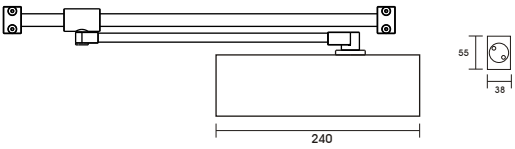

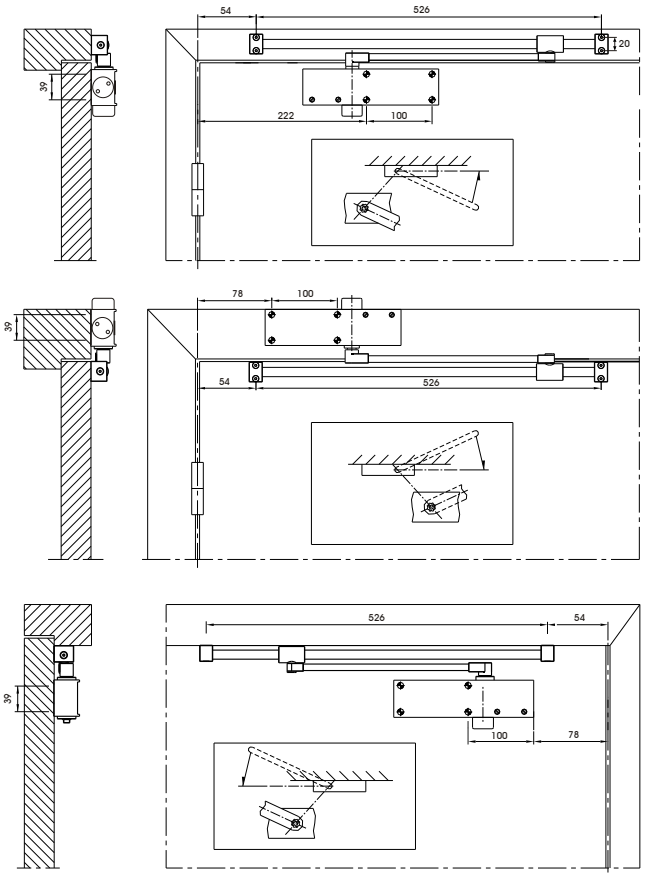

- Ajustar a velocidade de fecho
  A mola fecha a porta a duas velocidades diferentes.
  A 1ª velocidade pode ser controlada pela válvula de ajuste No.1, e a segunda velocidade, pela válvula de ajuste No.2.
- Adjust the closing speed.
  The door closer closes the door at two different speeds.
  The first speed can be controled by the No.1speed adjusting valve, and the second speed, by the No.2 speed adjusting valve.

① Fecho | Closing ②Fecho final | Latching

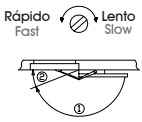

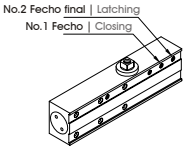

EN 1154
EN 1634

EN fire tested

garantia
Warranty 10 anos | years

IN.21.765.BS

Inox

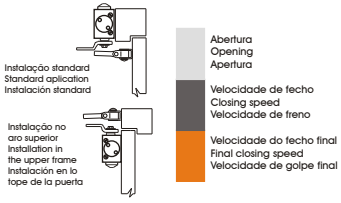

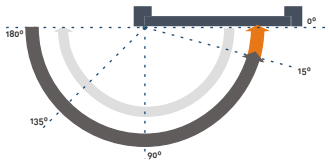

Mola de porta, hidráulica com mecanismo de cremalheira e pinhão.
Adaptável a portas até 1250 mm. de largura, com peso até 100Kg.
Corpo da mola em aluminio tratado anodicamente e lacado, garantindo uma óptima protecção contra a corrosão.
Tampa da mola em aço inox AISI 304. Braço com acabamento inox.
Válvula de segurança que evita o vandalismo mecânico em caso de movimento forçado.
Força , velocidade de fecho e aceleração final reguláveis por válvulas.
Fixações ocultas.

Hydraulic door closer, with rack mechanism and gear.
Adaptable to doors up to 1250 mm of width, with weight until 100Kg.
Body of door closer made in aluminium with anti-corrosion treatment.
Closer's cover in Stainless steel AISI 304. Arm with inox finish.
Safety valve that prevents the mechanical vandalism in case of forced movement.
Power, final latch and acceleration speed ajustable by valves.
Concealed fixings.

Cierra puertas hidráulico con mecanismo de piñon y cremallera.
Adaptable a puertas hasta 1250 milímetros. de la anchura, con peso hasta 100Kg.
Cuerpo de lo cierra puertas en aluminio con tratamiento anticorrosion.
Cubierta de lo cierra puertas en Acero inox AISI 304. Brazo en acabamiento inox.
Válvula de seguridad que previene el vandalismo mecánico en caso del movimiento forzado.
Fuerza el cierre y aceleración final ajustable por válvulas.
Fijaciones ocultos.

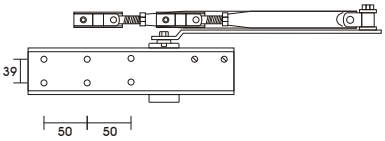

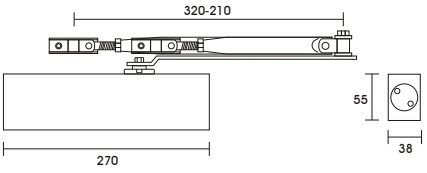

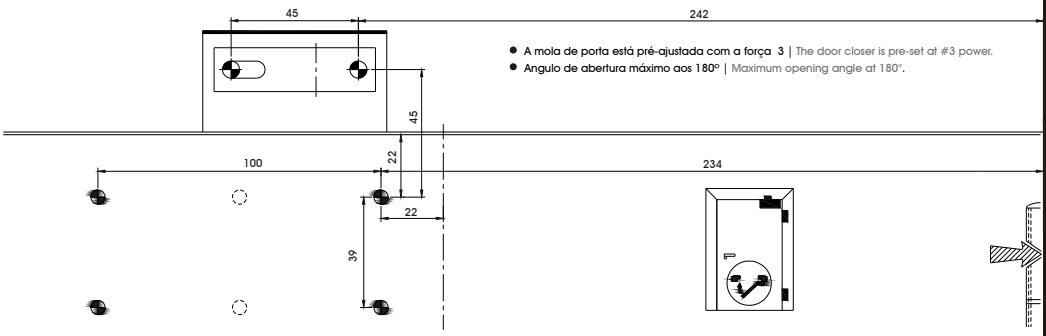

- **A mola de porta está pré-ajustada com a força 3** | The door closer is pre-set at #3 power.
- **Angulo de abertura máximo aos 180°** | Maximum opening angle at 180°.

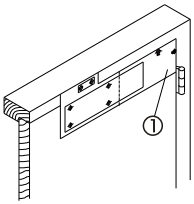

- **Escolher a força desejada de acordo com a posição do esquema de montagem. Marcar as furações indicadas**
  Determine the installation position of the door closer place the template on the closed door and the top jamb, and make holes in them with a punch or other proper tools.

① **Esquema de montagem** | Template

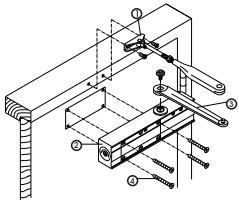

- **Fixar o suporte do braço ao aro da porta**
  Fix the link shoe to the top jamb
- **Fixar a parte inferior do braço á mola de porta**
  Fit the lever to the pinion shaft and fix it firmly with the screw
- **Instalar o corpo da mola na porta**
  Mount the closer on the door

①**Suporte do braço** | Link shoe
②**Corpo da mola** | Door closer
③**Parte inferior do braço** | Lever
④**Parafusos** | Mounting screw

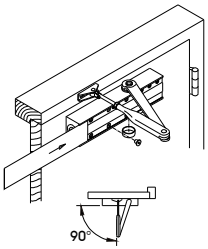

- **Ajustar o comprimento do braço para que este faça 90° com a porta**
  Adjust the link lenght so that the link makes a right angle with the top jamb,and fix with the lock nut.
- **Fixar a tampa do pinhão** | Fix pinion cap to closer body

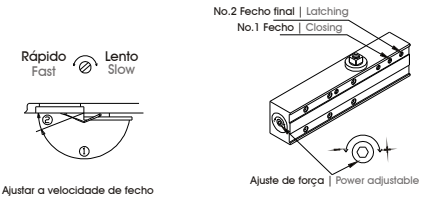

- **Ajustar a velocidade de fecho**
  A mola fecha a porta a duas velocidades diferentes.
  A 1ª velocidade pode ser controlada pela válvula de ajuste No.1, e a segunda velocidade, pela válvula de ajuste No.2.
- Adjust the closing speed.
  The door closer closes the door at two different speeds.
  The first speed can be controled by the No.1speed adjusting valve, and the second speed, by the No.2 speed adjusting valve.

①**Fecho** | Closing ②**Fecho final** | Latching

Tamanho/Força | Size/Power

voltas | turns	Tamanho/Força Size/Power	Largura max. da porta Max. door width
-6	2	850mm
0	3	950mm
+5	4	1100mm
+9	5	1250mm

CE 48 52 113 EN 1154 EN 1634 EN fire tested garantia Warranty 10 anos | years

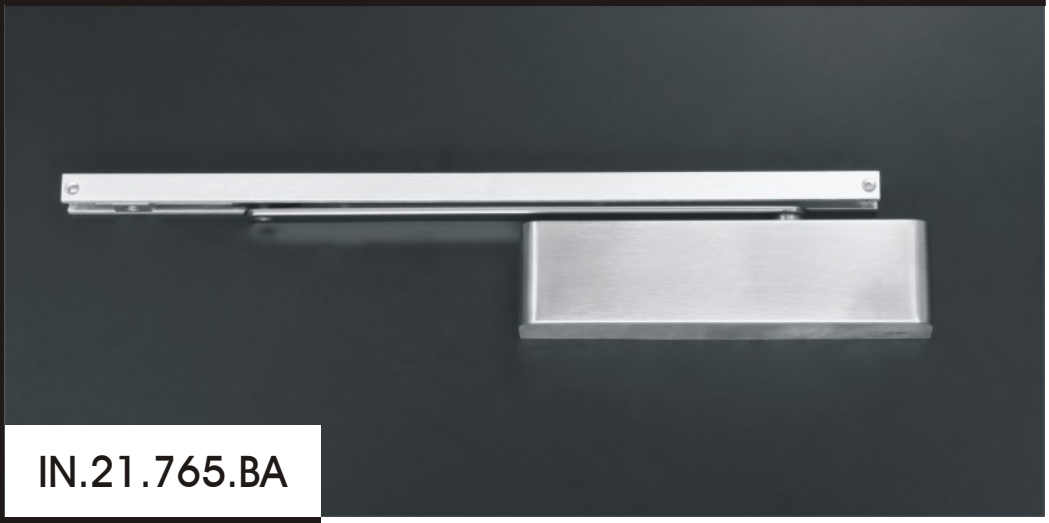

IN.21.765.BA

Inox

Mola de porta, hidráulica com mecanismo de cremalheira e pinhão.
Adaptável a portas até 1250 mm. de largura, com peso até 100Kg.
Corpo da mola em aluminio tratado anodicamente e lacado, garantindo uma óptima protecção contra a corrosão.
Tampa da mola em aço inox AISI 304. Braço com acabamento inox.
Válvula de segurança que evita o vandalismo mecânico em caso de movimento forçado.
Força , velocidade de fecho e aceleração final reguláveis por válvulas.
Fixações ocultas.

Hydraulic door closer, with rack mechanism and gear.
Adaptable to doors up to 1250 mm of width, with weight until 100Kg.
Body of the closer made in aluminium with anti-corrosion treatment.
Closer's cover in Stainless steel AISI 304. Arm with inox finish.
Safety valve that prevents the mechanical vandalism in case of forced movement.
Power, final latch and acceleration speed ajustable by valves.
Conceled fixings.

Cierra puertas hidráulico con mecanismo de piñon y cremallera.
Adaptable a puertas hasta 1250 milímetros. de la anchura, con peso hasta 100Kg.
Cuerpo de lo cierra puertas en aluminio con tratamiento anticorrosion.
Cubierta de lo cierra puertas en Acero inox AISI 304. Brazo en acabamiento inox.
Válvula de seguridad que previene el vandalismo mecánico en caso del movimiento forzado.
Fuerza el cierre y aceleración final ajustable por válvulas.
Fijaciones ocultos.

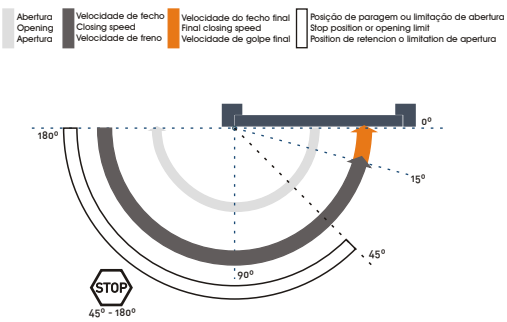

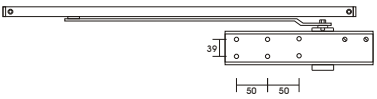

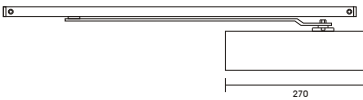

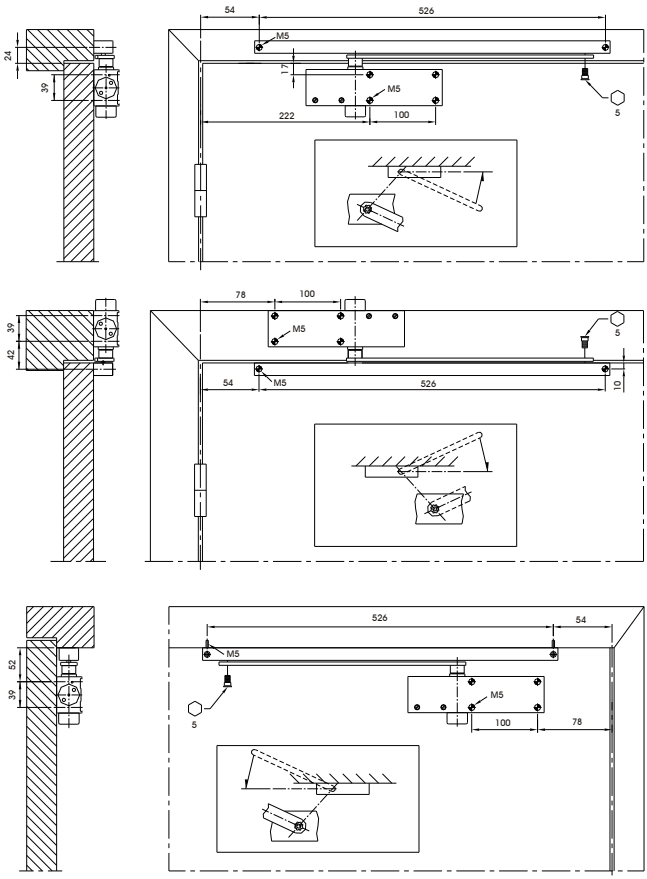

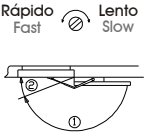

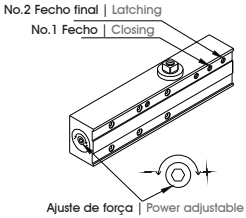

- Ajustar a velocidade de fecho
  A mola fecha a porta a duas velocidades diferentes.
  A 1ª velocidade pode ser controlada pela válvula de ajuste No.1, e a segunda velocidade, pela válvula de ajuste No.2.
- Adjust the closing speed.
  The door closer closes the door at two different speeds.
  The first speed can be controled by the No.1speed adjusting valve, and the second speed, by the No.2 speed adjusting valve.

① Fecho | Closing ②Fecho final | Latching

Tamanho/Força | Size/Power

– + voltas | turns	Tamanho/Força Size/Power	Largura max. da porta Max. door width
-5	2	850mm
0	3	950mm
+5	4	1100mm
+9	5	1250mm

EN 1154
EN 1634

EN fire tested

garantia
Warranty 10 anos | years

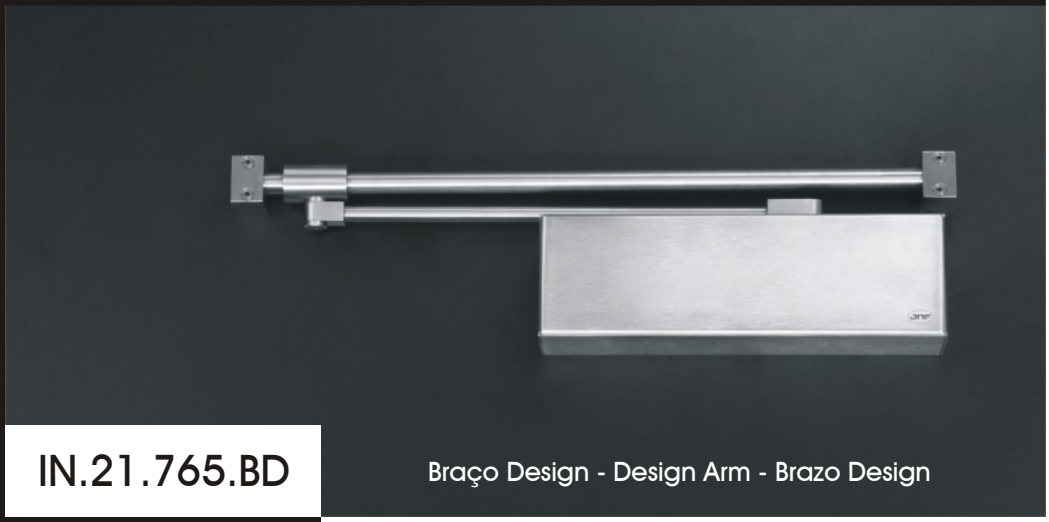

IN.21.765.BD

Braço Design - Design Arm - Brazo Design

Inox

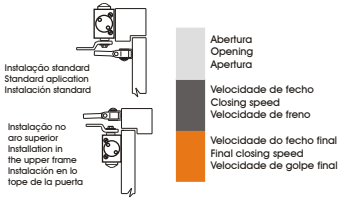

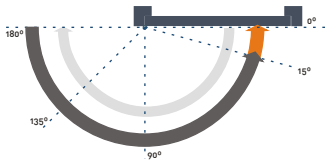

Mola de porta, hidráulica com mecanismo de cremalheira e pinhão.
Adaptável a portas até 1250 mm. de largura, com peso até 100Kg.
Corpo da mola em aluminio tratado anodicamente e lacado, garantindo uma óptima protecção contra a corrosão.
Tampa da mola em aço inox AISI 304. Braço com acabamento inox.
Válvula de segurança que evita o vandalismo mecânico em caso de movimento forçado.
Força , velocidade de fecho e aceleração final reguláveis por válvulas.
Fixações ocultas.

Hydraulic door closer, with rack mechanism and gear.
Adaptable to doors up to 1250 mm of width, with weight until 100Kg.
Body of the closer made in aluminium with anti-corrosion treatment.
Closer's cover in Stainless steel AISI 304. Arm with inox finish.
Safety valve that prevents the mechanical vandalism in case of forced movement.
Power, final latch and acceleration speed ajustable by valves.
Conceled fixings.

Cierra puertas hidráulico con mecanismo de piñon y cremallera.
Adaptable a puertas hasta 1250 milímetros. de la anchura, con peso hasta 100Kg.
Cuerpo de lo cierra puertas en aluminio con tratamiento anticorrosion.
Cubierta de lo cierra puertas en Acero inox AISI 304. Brazo en acabamiento inox.
Válvula de seguridad que previene el vandalismo mecánico en caso del movimiento forzado.
Fuerza el cierre y aceleración final ajustable por válvulas.
Fijaciones ocultos.

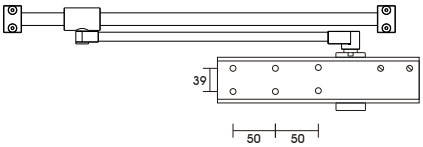

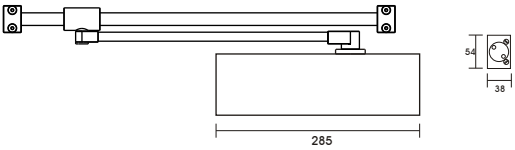

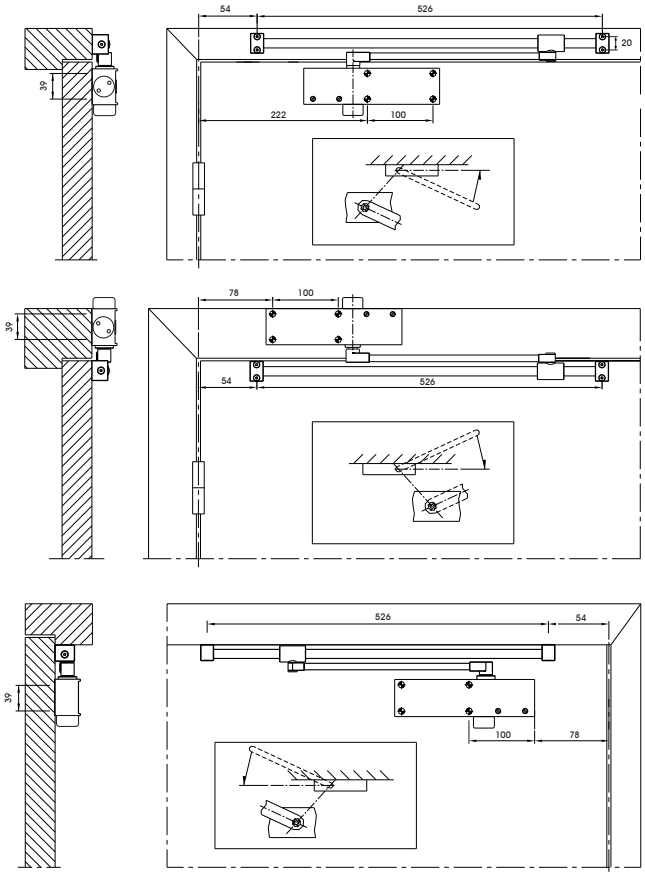

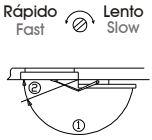

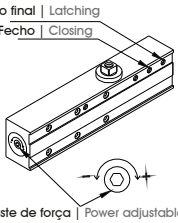

Tamanho/Força | Size/Power		
− voltas | turns +	Tamanho/Força Size/Power	Largura max. da porta Max. door width
-5	2	850mm
0	3	950mm
+5	4	1100mm
+9	5	1250mm

- Ajustar a velocidade de fecho
  A mola fecha a porta a duas velocidades diferentes.
  A 1ª velocidade pode ser controlada pela válvula de ajuste No.1, e a segunda velocidade, pela válvula de ajuste No.2.
- Adjust the closing speed.
  The door closer closes the door at two different speeds.
  The first speed can be controled by the No.1speed adjusting valve, and the second speed, by the No.2 speed adjusting valve.

① Fecho | Closing ②Fecho final | Latching

CE 4 8 5 3 1 1 3 EN 1154 EN 1634 EN fire tested garantia Warranty 10 anos | years

IN.21.770.BS

Inox

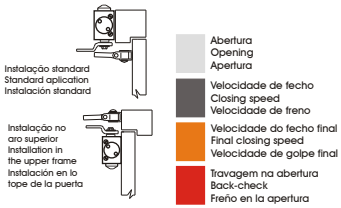

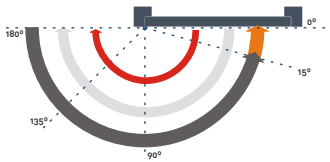

Mola de porta, hidráulica com mecanismo de cremalheira e pinhão.
Adaptável a portas até 1250 mm. de largura, com peso até 100Kg.
Corpo da mola em aluminio tratado anodicamente e lacado, garantindo uma óptima protecção contra a corrosão.
Tampa da mola em aço inox AISI 304. Braço com acabamento inox.
Válvula de segurança que evita o vandalismo mecânico em caso de movimento forçado.
Força , velocidade de fecho e aceleração final reguláveis por válvulas.
Fixações ocultas.

Hydraulic door closer, with rack mechanism and gear.
Adaptable to doors up to 1250 mm of width, with weight until 100Kg.
Body of door closer made in aluminium with anti-corrosion treatment.
Closer's cover in Stainless steel AISI 304. Arm with inox finish.
Safety valve that prevents the mechanical vandalism in case of forced movement.
Power, final latch and acceleration speed ajustable by valves.
Concealed fixings.

Cierra puertas hidráulico con mecanismo de piñon y cremallera.
Adaptable a puertas hasta 1250 milímetros. de la anchura, con peso hasta 100Kg.
Cuerpo de lo cierra puertas en aluminio con tratamiento anticorrosion.
Cubierta de lo cierra puertas en Acero inox AISI 304. Brazo en acabamiento inox.
Válvula de seguridad que previene el vandalismo mecánico en caso del movimiento forzado.
Fuerza el cierre y aceleración final ajustable por válvulas.
Fijaciones ocultos.

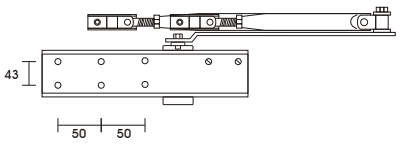

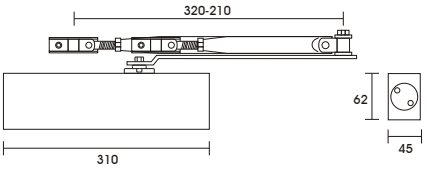

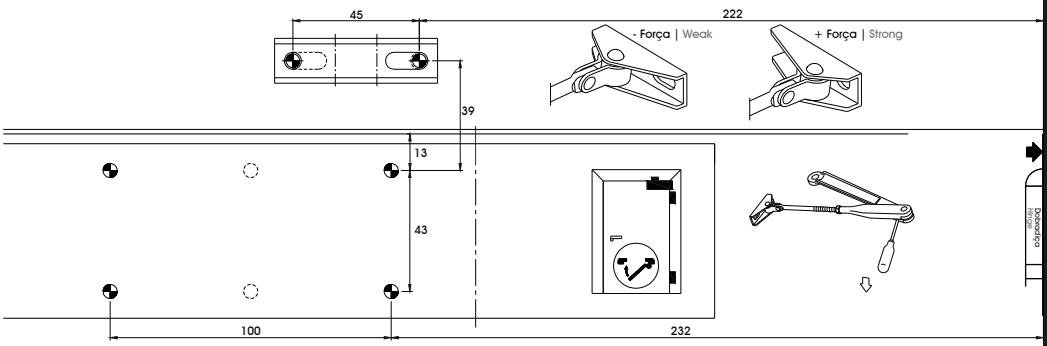

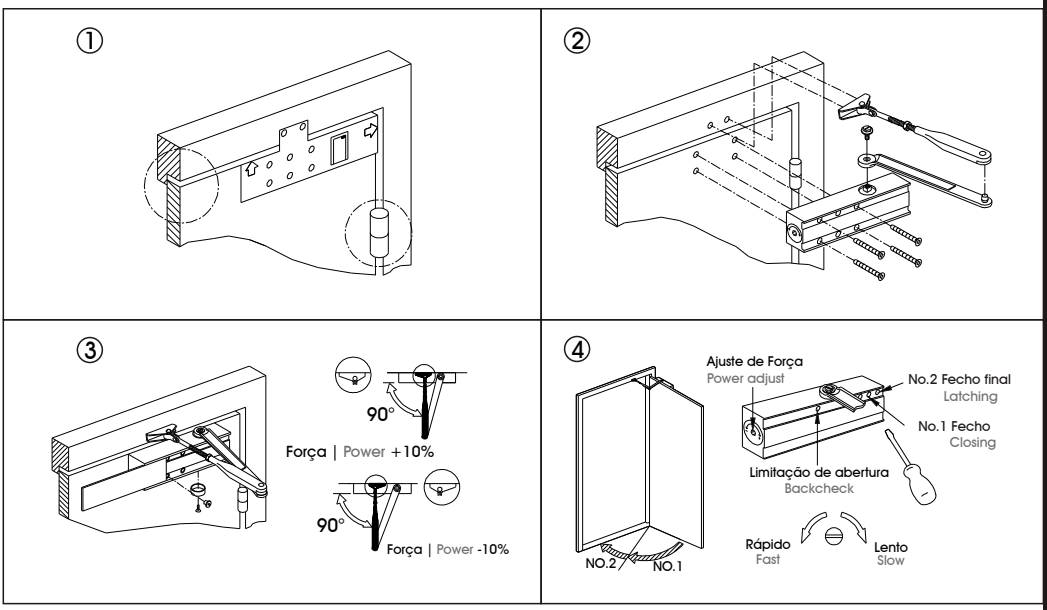

Ajuste da Força | Power adjustment

CC : Sentido contrário ponteiros do relógio | Counterclockwise
C : Sentido ponteiros do relógio | Clockwise
* : Pré-ajustado | Factory Pre-set

Nº voltas No. turns	Direcção Direction	Tamanho Size
5	CC	3
*0	–	4
3	C	5
8	C	6

EN 1154
EN 1634

EN fire tested

garantia
Warranty 10 anos | years

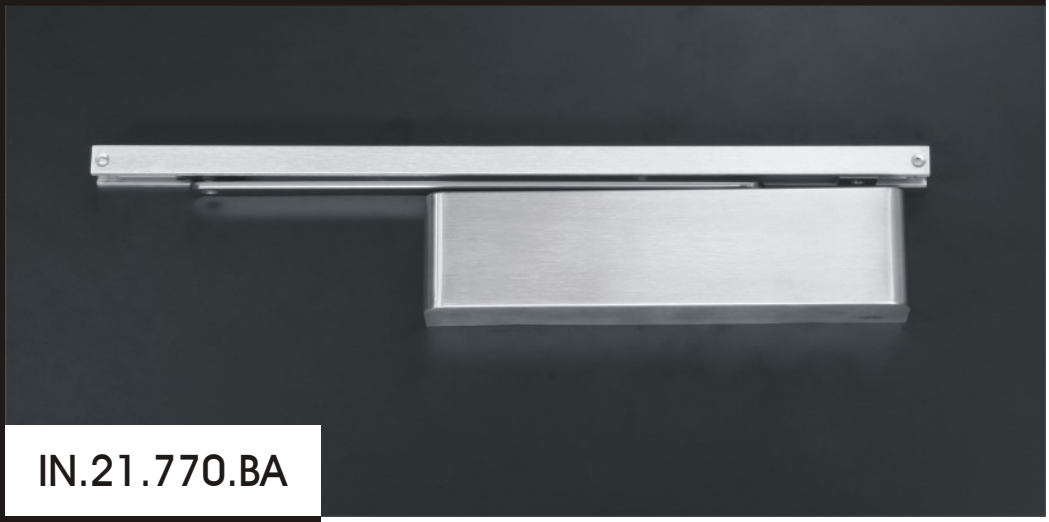

IN.21.770.BA

Inox

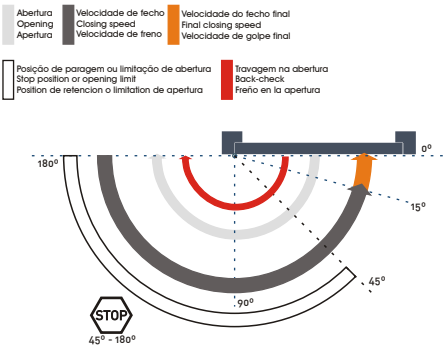

Mola de porta, hidráulica com mecanismo de cremalheira e pinhão.
Adaptável a portas até 1250 mm. de largura, com peso até 100Kg.
Corpo da mola em aluminio tratado anodicamente e lacado, garantindo uma óptima protecção contra a corrosão.
Tampa da mola em aço inox AISI 304. Braço com acabamento inox.
Válvula de segurança que evita o vandalismo mecânico em caso de movimento forçado.
Força , velocidade de fecho e aceleração final reguláveis por válvulas.
Fixações ocultas.

Hydraulic door closer, with rack mechanism and gear.
Adaptable to doors up to 1250 mm of width, with weight until 100Kg.
Body of the closer made in aluminium with anti-corrosion treatment.
Closer's cover in Stainless steel AISI 304. Arm with inox finish.
Safety valve that prevents the mechanical vandalism in case of forced movement.
Power, final latch and acceleration speed ajustable by valves.
Conceled fixings.

Cierra puertas hidráulico con mecanismo de piñon y cremallera.
Adaptable a puertas hasta 1250 milímetros. de la anchura, con peso hasta 100Kg.
Cuerpo de lo cierra puertas en aluminio con tratamiento anticorrosion.
Cubierta de lo cierra puertas en Acero inox AISI 304. Brazo en acabamiento inox.
Válvula de seguridad que previene el vandalismo mecánico en caso del movimiento forzado.
Fuerza el cierre y aceleración final ajustable por válvulas.
Fijaciones ocultos.

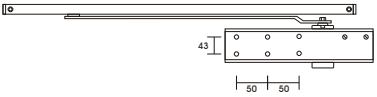

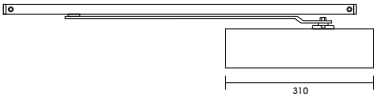

Fixação na porta (lado dobradiças) | Door leaf fixing, pull side

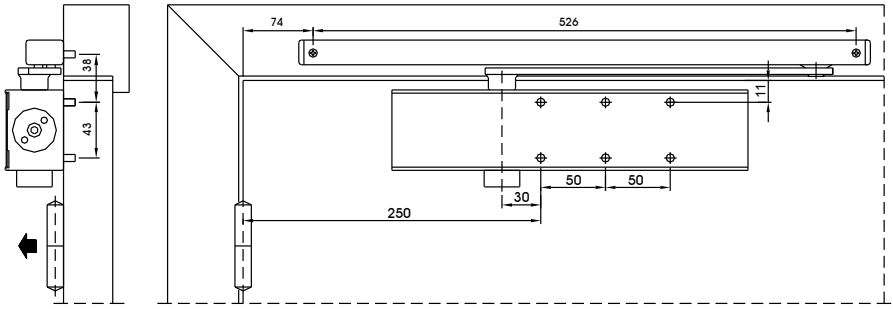

Fixação no aro (lado dobradiças) | Transom fixing, pull side

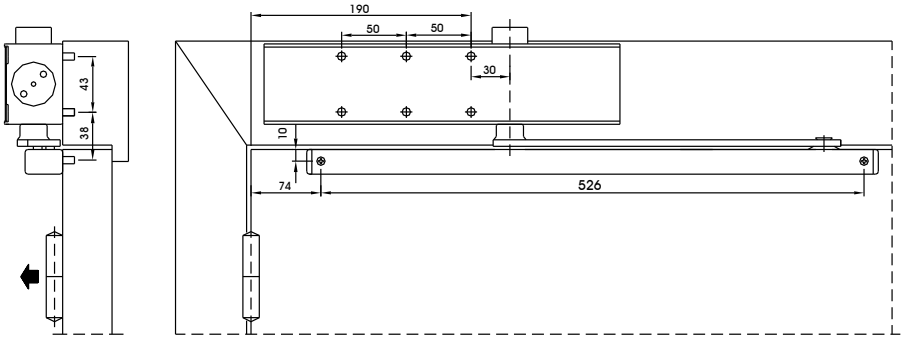

Fixação na porta (lado oposto dobradiças) | Door leaf fixing, push side

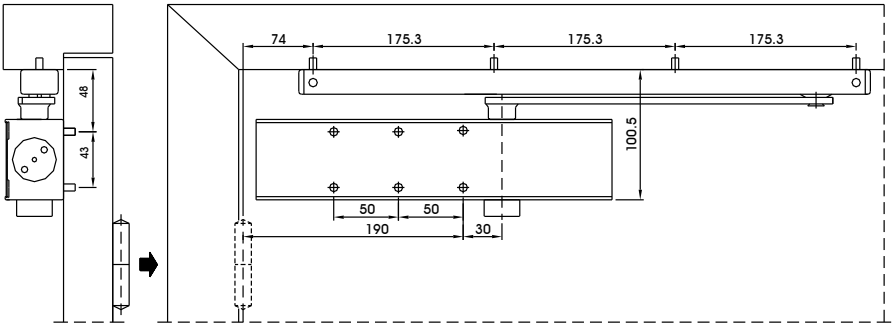

Ajuste da Força | Power adjustment

CC : Sentido contrário ponteiros do relógio | Counterclockwise
C : Sentido ponteiros do relógio | Clockwise
* : Pré-ajustado | Factory Pre-set

Nº voltas No. turns	Direcção Direction	Tamanho Size
5	CC	3
*0	–	4
3	C	5
8	C	6

CE 4853113 EN 1154 EN 1634 EN fire tested garantia Warranty 10 anos | years

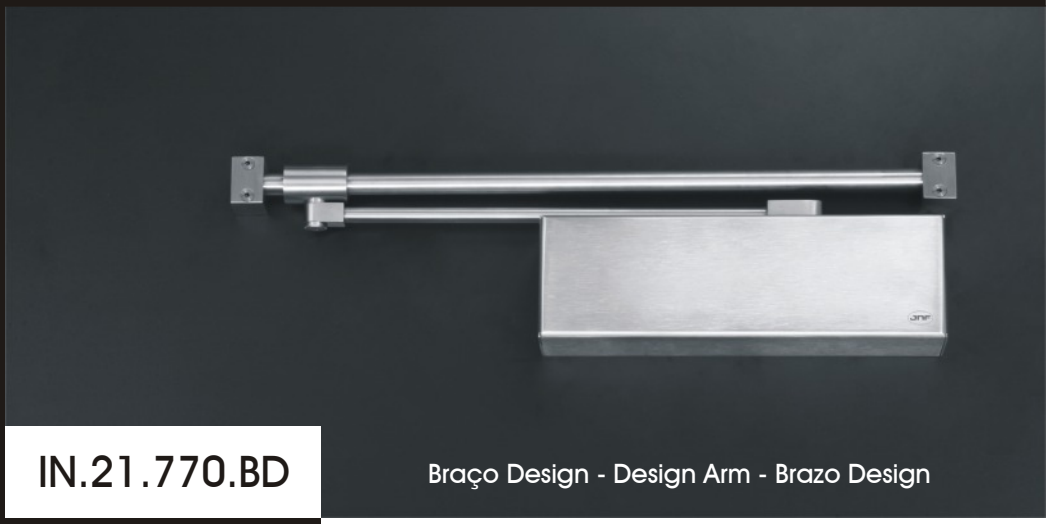

IN.21.770.BD

Braço Design - Design Arm - Brazo Design

Inox

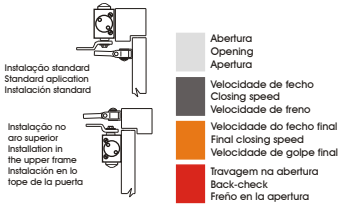

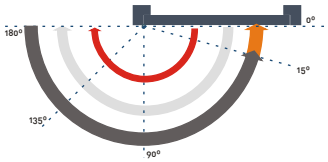

Mola de porta, hidráulica com mecanismo de cremalheira e pinhão.
Adaptável a portas até 1250 mm. de largura, com peso até 100Kg.
Corpo da mola em aluminio tratado anodicamente e lacado, garantindo uma óptima protecção contra a corrosão.
Tampa da mola em aço inox AISI 304. Braço com acabamento inox.
Válvula de segurança que evita o vandalismo mecânico em caso de movimento forçado.
Força , velocidade de fecho e aceleração final reguláveis por válvulas.
Fixações ocultas.

Hydraulic door closer, with rack mechanism and gear.
Adaptable to doors up to 1250 mm of width, with weight until 100Kg.
Body of the closer made in aluminium with anti-corrosion treatment.
Closer's cover in Stainless steel AISI 304. Arm with inox finish.
Safety valve that prevents the mechanical vandalism in case of forced movement.
Power, final latch and acceleration speed ajustable by valves.
Conceled fixings.

Cierra puertas hidráulico con mecanismo de piñon y cremallera.
Adaptable a puertas hasta 1250 milímetros. de la anchura, con peso hasta 100Kg.
Cuerpo de lo cierra puertas en aluminio con tratamiento anticorrosion.
Cubierta de lo cierra puertas en Acero inox AISI 304. Brazo en acabamiento inox.
Válvula de seguridad que previene el vandalismo mecánico en caso del movimiento forzado.
Fuerza el cierre y aceleración final ajustable por válvulas.
Fijaciones ocultos.

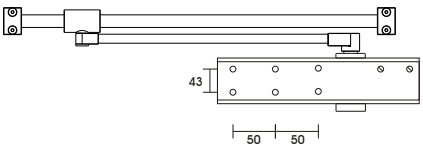

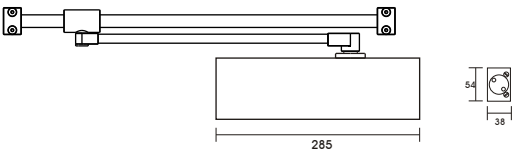

Fixação na porta (lado dobradiças) | Door leaf fixing, pull side

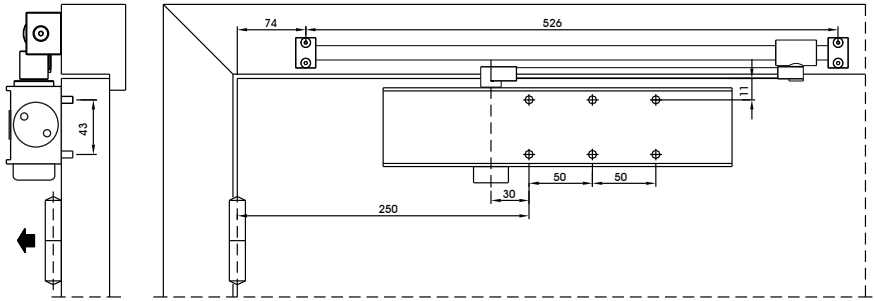

Fixação no aro (lado dobradiças) | Transom fixing, pull side

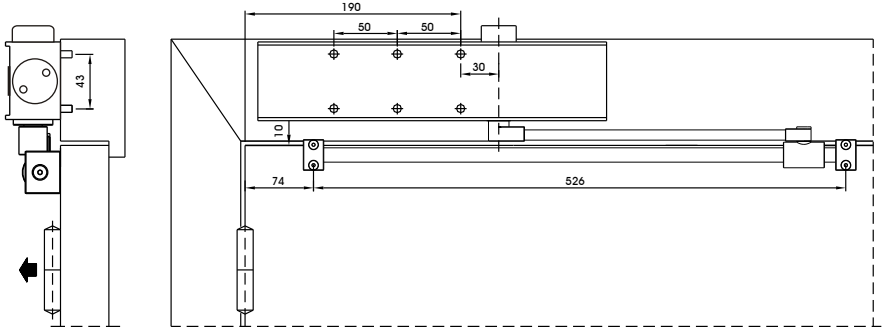

Fixação na porta (lado oposto dobradiças) | Door leaf fixing, push side

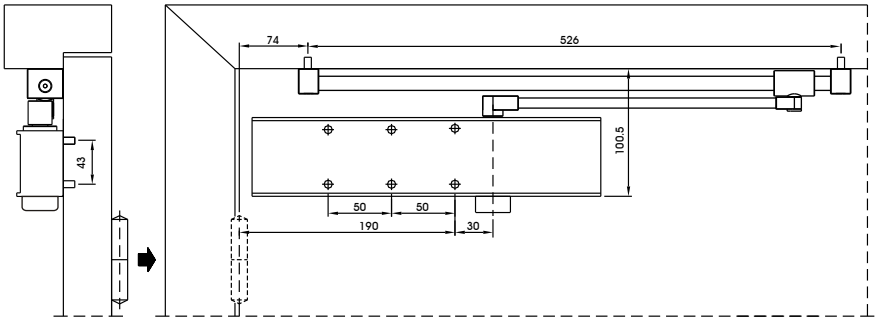

Ajuste da Força | Power adjustment

CC : Sentido contrário ponteiros do relógio | Counterclockwise
C : Sentido ponteiros do relógio | Clockwise
* : Pré-ajustado | Factory Pre-set

Nº voltas No. turns	Direcção Direction	Tamanho Size
5	CC	3
*0	–	4
3	C	5
8	C	6

Power 3 | EN 1634 | EN fire tested | garantia Warranty 5 anos | 5 years

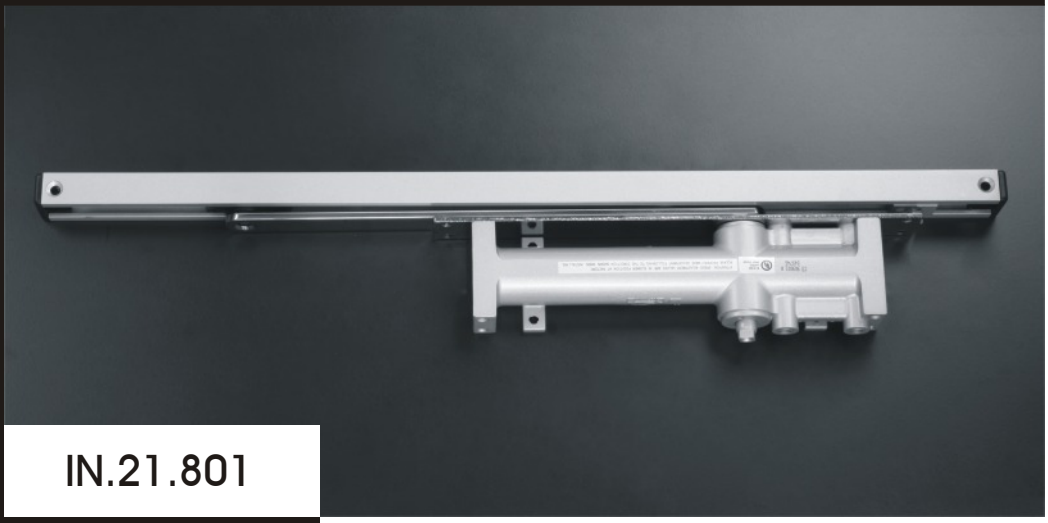

IN.21.801

Aluminio lacado prata
Silver Aluminium
Aluminio lacado plata

Abertura
Opening
Apertura

Velocidade de fecho
Closing speed
Velocidade de freno

Velocidade do fecho final
Final closing speed
Velocidade de golpe final

Posição de paragem ou limitação de abertura
Stop position or opening limit
Position de retencion o limitation de apertura

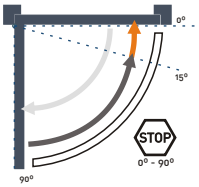

Instalação na porta| Installation on the door| Instalación en la puerta

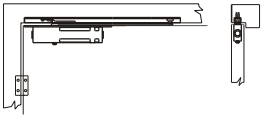

Instalação no aro superior | Installation in the upper frame
Instalación en lo tope de la puerta

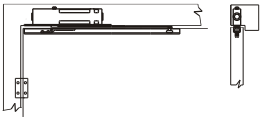

As molas de porta IN.21.801 JNF são uma solução inovadora para os edifícios modernos, permitindo uma integração perfeita do mecanismo no interior da porta.
O mecanismo fica completamente oculto na porta graças ao corpo muito compacto, somente 31mm de espessura, podendo ser instalada em portas de madeira com 40mm ou portas metálicas de 40mm.
O corpo da mola é em alumínio e o revestimento visível do aro superior é em aço inoxidável AISI 304 dando um revestimento perfeito aos acessórios visíveis.
Mola reversível.

The IN.21.801 JNF door closers It's the ultimate solution for modern buildings that allows a perfect integration of the mechanism inside the door.
No apearence mechanisms will be visible in the door due to the very compact but very performant slim body. Thanks to the very low thikness, only 31mm, the door closer can be installed in wood doors leaf with thikness from 40 mm or metallic leaf thikness from 40 mm.
Alluminium body with Stainless Steel AISI 304 cover gives a perfect finish at the visible acessories on the top frame. No handed arm, the JNF IN.21.801 closer can be installed in right or left doors.
Reversible door closer

Los cierra puertas ocultos IN.21.801 son una solución innovadora para edificios modernos, permitiendo una integración perfecta del mecanismo en el interior de la puerta.
El mecanismo queda completamente oculto en la puerta gracias a que su cuerpo es muy compacto, tan solo 31mm de espesor, pudiendo ser instalado tanto en puertas de madera de 40 mm, como en puertas metálicas de 40 mm.
El cuerpo del cierra puerta es de aluminio y el revestimiento visible del aro superior es de acero inoxidable AISI 304, dando un revestimiento perfecto a los accesorios visibles.
Cierra puertas reversible.

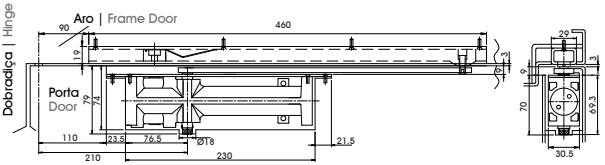

Instalação | Installation

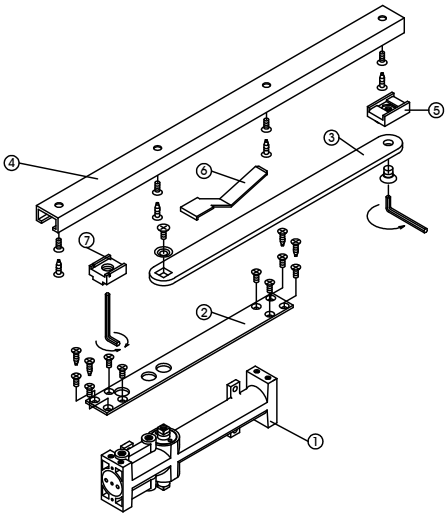

NO	(Parts)	QTY
①	**Corpo** | Body	1
②	**Barra de fixação** | Fixing plate	1
③	**Braço** | Main arm	1
④	**Calha** | Track	1
⑤	**Batente** | Stopper	1
⑥	**Retentor** | Spring plate	1
⑦	**Carril** | Fixing part	1

Ajuste de velocidade | Speed adjustment

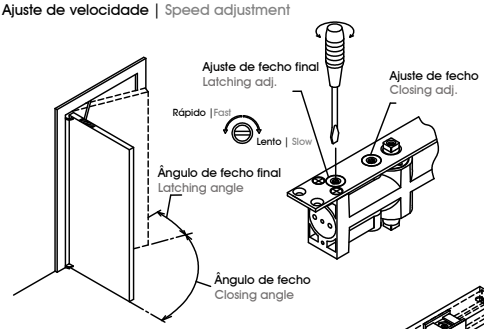

Ajuste da paragem na abertura
Hold open adjustment

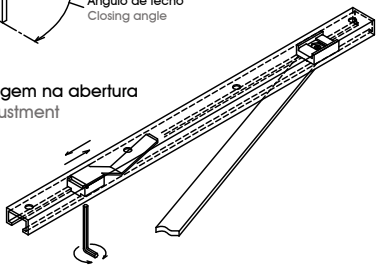

① **Instalação do corpo da mola**
Fixing and installation of the body

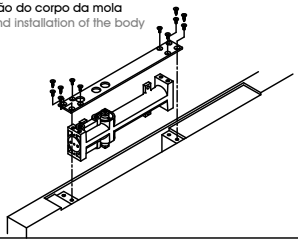

② **Instalação do braço**
Fixing and installation of the track arm

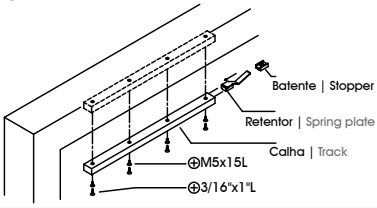

③ **Unir o braço com o corpo da mola**
Combining the main arm and body

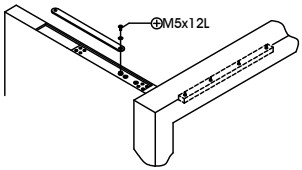

④ **Combinar o braço com o carril de plástico**
Combining the main arm and the sliding plastic part in the track

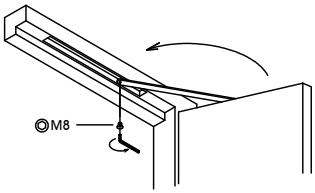

⑤ **Ajuste do ângulo de abertura e velocidade de fecho**
Opening angle and closing speed adjustment

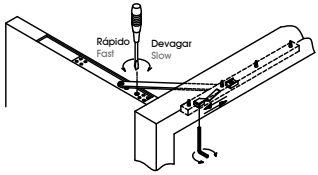

Power adjustable 2 / 4 | EN 1634 | EN fire tested | garantia Warranty 5 anos | 5 years

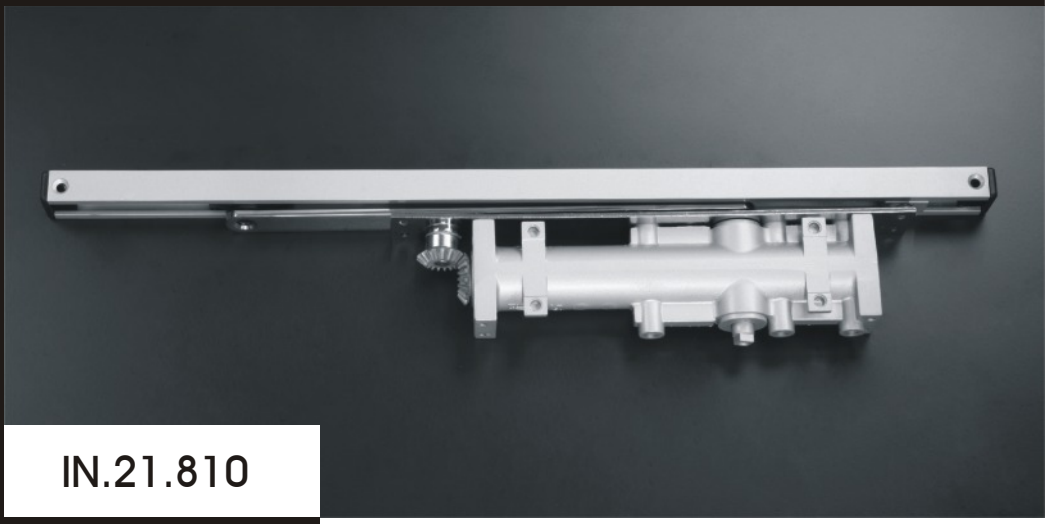

IN.21.810

Aluminio lacado prata
Silver Aluminium
Aluminio lacado plata

Abertura
Opening
Apertura

Velocidade de fecho
Closing speed
Velocidade de freno

Velocidade do fecho final
Final closing speed
Velocidade de golpe final

Posição de paragem ou limitação de abertura
Stop position or opening limit
Position de retencion o limitation de apertura

Travagem na abertura
Back-check
Freño en la apertura

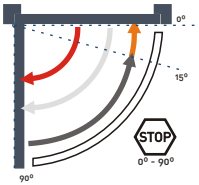

Instalação na porta | Installation on the door | Instalación en la puerta

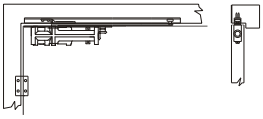

Instalação no aro superior | Installation in the upper frame
Instalación en lo tope de la puerta

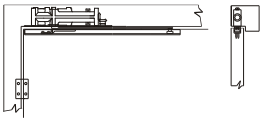

As molas de porta IN.21.810 JNF são uma solução inovadora para os edifícios modernos, permitindo uma integração perfeita do mecanismo no interior da porta.
O mecanismo fica completamente oculto na porta graças ao corpo muito compacto, somente 37mm de espessura, podendo ser instalada em portas de madeira com 40 milímetros ou portas metálicas de 40mm.
O corpo da mola é em alumínio e o revestimento visível do aro superior é em aço inoxidável AISI 304 dando um revestimento perfeito aos acessórios visíveis.
Mola reversível.

The IN.21.810 JNF door closers It's the ultimate solution for modern building that allows a perfect integration of the mechanism inside the door.
No apearence mechanisms will be visible in the door due to the very compact but very performant slim body. Thanks to the very low thikness, only 37 mm, the door closer can be installed in wood doors leaf with thikness from 40 mm or metallic leaf thikness from 40 mm.
Alluminium body with Stainless Steel AISI 304 cover gives a perfect finish at the visible acessories on the top frame. No handed arm, the JNF IN.21.801 closer can be installed in right or left doors.
Reversible door closer.

Los cierra puertas ocultos IN.21.810 son una solución innovadora para edificios modernos,permitiendo una integración perfecta del mecanismo en el interior de la puerta.
El mecanismo queda completamente oculto en la puerta gracias a que su cuerpo es muy compacto, tan solo 37 milímetros de espesor, pudiendo ser instalado tanto en puertas de madera de 40 mm, como en puertas metálicas de 40 mm.
El cuerpo del cierra puerta es de aluminio y el revestimiento visible del aro superior es de acero inoxidable AISI 304, dando un revestimiento perfecto a los accesorios visibles.
Cierra puertas reversible

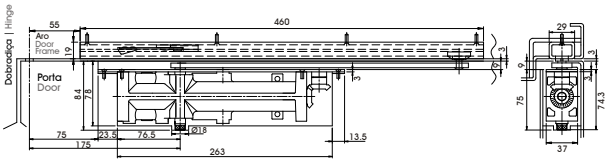

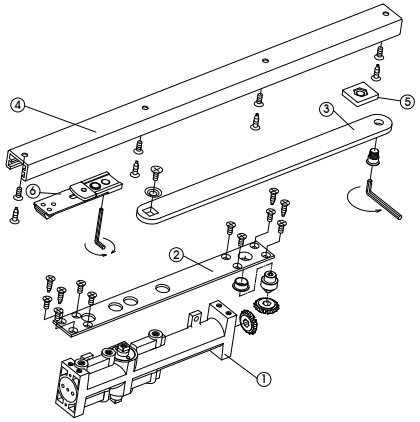

NO	Parts	QTY
1	Corpo da mola | Body	1
2	Placa de fixação | Fixing plate	1
3	Braço | Main arm	1
4	Calha | Track	1
5	Batente | Stopper	1
6	Retentor | Spring plate	1

Instalação | Installation

① Instalação do corpo da maola
Fixing and installation of the body

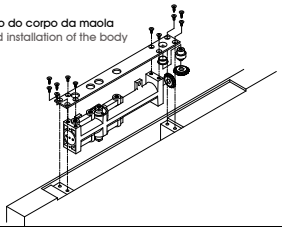

② Instalação do braço
Fixing and installation of the track arm

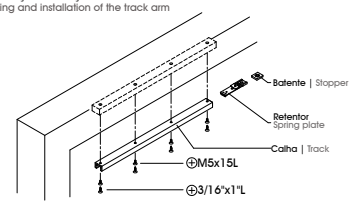

③ Unir o braço com o corpo da mola
Combining the main arm and body

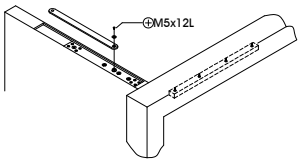

④ Combinar o braço com o carril de plástico
Combining the main arm and the sliding plastic part in the track

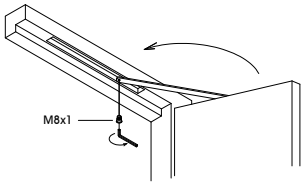

⑤ Ajuste da velocidade de fecho
Closing speed adjustment

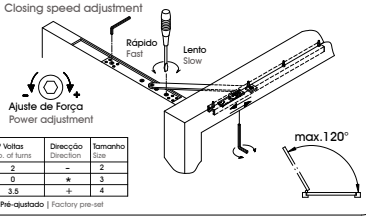

Nº Voltas No. of turns	Direcção Direction	Tamanho Size
2	-	2
0	★	3
3.5	+	4

★ : Pré-ajustado | Factory pre-set

Ajuste de velocidade | Speed adjustment
Ajuste da limitação de abertura | Back check adjustment

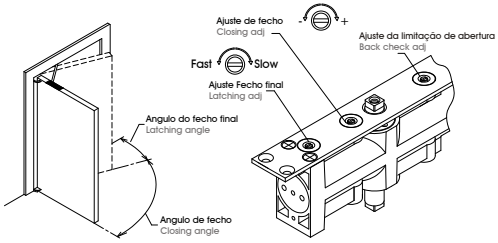

Ângulo de abertura (ajuste de paragem na abertura
Opening angle (Hold open adjustment)

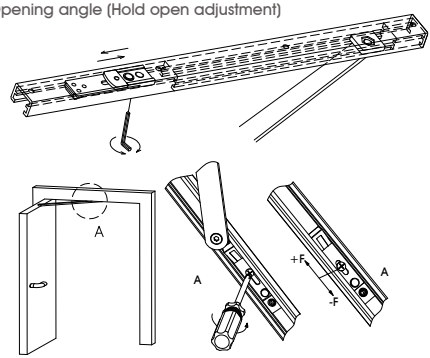

Power 3 Tested 500.000 cycles

21.2201

MÁX. 120Kg

Inox

(Na imagem: com a quadra 21.001.Q)
(On picture: applied with 21.001.Q)
(En la imagen: con lo cuadradillo 21.001.Q

Mola de pavimento para portas de batente, aplicável para portas de madeira, metálicas ou de vidro.

Características:
- Para portas com peso até 120 Kg
- Velocidade ajustável por válvulas
- Força de fecho variável através de uma válvula hidráulica desde os 130º aos 0º
- Duas válvulas de ajuste para controlo independente da velocidade desde 130º-15º (válvula A) 15º-0º. (válvula B)
- Ciclos de teste: mais de 500 000
- Garantia: 3 anos

Floor closer for single action doors, applicable to wood, mettalic or glass doors.

Specifications:
- For doors with weight up to 120 kg
- Adjustable Speed .
- Power of latching changeable through a hydraulical valve since 130º to 0º
- Two independent valves of adjustment of latching speed controlling since 130º-15º (Valve A) 15º-0º. (Valve B)
- Cycles of test: more than 500 000
- Guarantee: 3 years

Cierra puertas de suelo para puertas de batiente, aplicable a puertas de madera, metalicas o de cristal.

Especificaciones:
- Para puertas con peso hasta 120 kg
- Velocidad ajustable
- Fuerza del cierre ajustable por válvula hidráulica desde 130º a 0º
- Dos válvulas independientes para ajuste del cierre que controla de la velocidad desde los 130º-15º (Valvula A) 15º-0º. (Valvula B)
- Ciclos de la prueba: más de 500 000
- Garantía: 3 años

Personalizável - Customisable - Personalizable

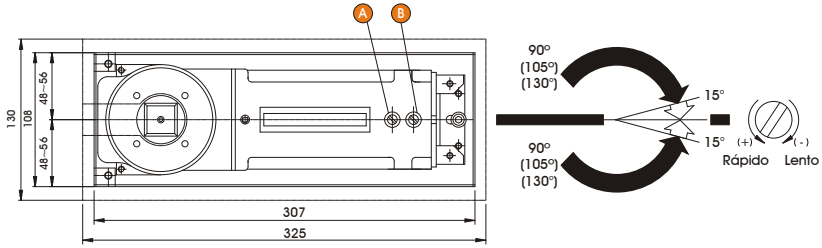

21.001.Q

standard (17 x 17)

21.001.R

Rectangular (22x11.6mm) (opcional)

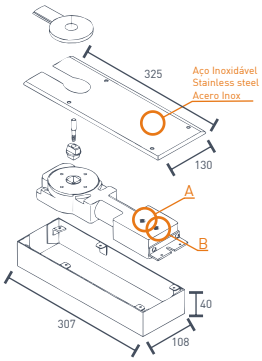

Power 3 Tested 500.000 cycles

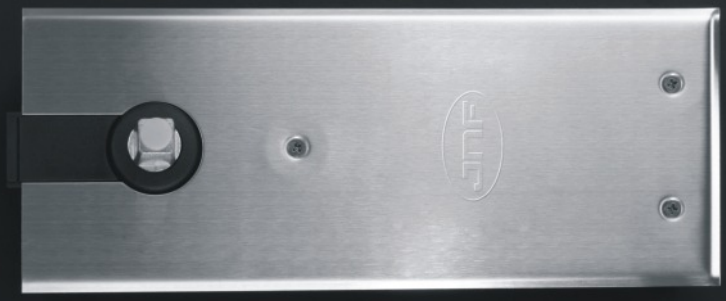

21.2202

MÁX. 100Kg

Inox

(Na imagem: com a quadra 21.001.Q)
(On picture: applied with 21.001.Q)
(En la imagen: con lo cuadradillo 21.001.Q

Mola de pavimento para portas de batente, aplicável para portas de madeira ou metálicas

Características:
- Para portas com peso até 100 Kg
- Velocidade ajustável por válvulas
- Força de fecho variável através de uma válvula hidráulica desde os 130º aos 0º
- Duas válvulas de ajuste para controlo independente da velocidade desde 130º-15º (válvula A) 15º-0º. (válvula B)
- Ciclos de teste: mais de 500 000
- Garantia: 3 anos

Floor closer for single action doors, applicable to wood or mettalic doors

Specifications:
- For doors with weight up to 100 kg
- Adjustable Speed .
- Power of latching changeable through a hydraulical valve since 130º to 0º
- Two independent valves of adjustment of latching speed controlling since 130º-15º (Valve A) 15º-0º. (Valve B)
- Cycles of test: more than 500 000
- Guarantee: 3 years

Cierra puertas de suelo para puertas de batiente, aplicable a puertas de madera o metalicas

Especificaciones:
- Para puertas con peso hasta 100 kg
- Velocidad ajustable
- Fuerza del cierre ajustable por válvula hidráulica desde 130º a 0º
- Dos válvulas independientes para ajuste del cierre que controla de la velocidad desde los 130º-15º (Valvula A) 15º-0º. (Valvula B)
- Ciclos de la prueba: más de 500 000
- Garantía: 3 años

Personalizável - Customisable - Personalizable

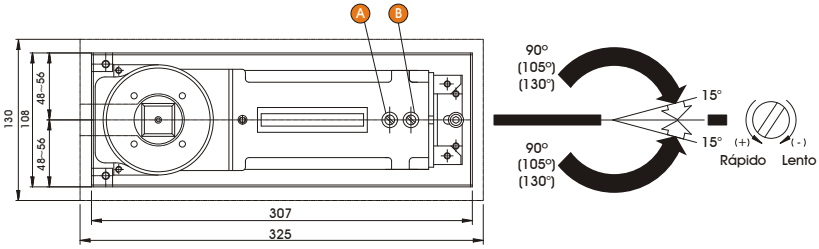

21.001.Q

standard (17 x 17)

21.001.R

Rectangular (22x11.6mm) (opcional)

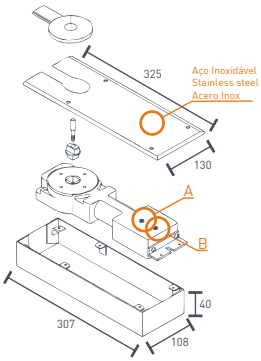

Power 2 Tested 500.000 cycles

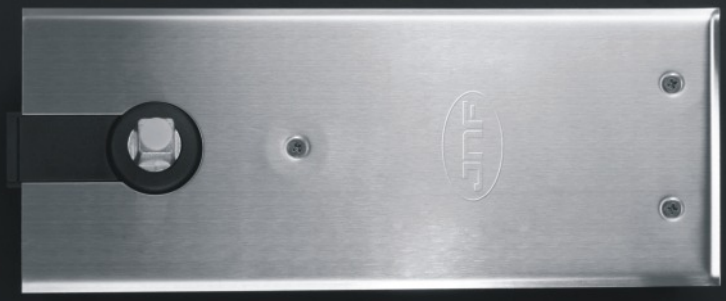

21.2203

MÁX. 50Kg

Inox

(Na imagem: com a quadra 21.001.Q)
(On picture: applied with 21.001.Q)
(En la imagen: con lo cuadradillo 21.001.Q

Mola de pavimento para portas de batente, aplicável para portas de madeira ou metálicas

Características:
- Para portas com peso até 50 Kg
- Velocidade ajustável por válvulas
- Força de fecho variável através de uma válvula hidráulica desde os 130º aos 0º
- Duas válvulas de ajuste para controlo independente da velocidade desde 130º-15º (válvula A) 15º-0º. (válvula B)
- Ciclos de teste: mais de 500 000
- Garantia: 3 anos

Floor closer for single action doors, applicable to wood or mettalic doors

Specifications:
- For doors with weight up to 50 kg
- Adjustable Speed .
- Power of latching changeable through a hydraulical valve since 130º to 0º
- Two independent valves of adjustment of latching speed controlling since 130º-15º (Valve A) 15º-0º. (Valve B)
- Cycles of test: more than 500 000
- Guarantee: 3 years

Cierra puertas de suelo para puertas de batiente, aplicable a puertas de madera o metalicas

Especificaciones:
- Para puertas con peso hasta 50 kg
- Velocidad ajustable
- Fuerza del cierre ajustable por válvula hidráulica desde 130º a 0º
- Dos válvulas independientes para ajuste del cierre que controla de la velocidad desde los 130º-15º (Valvula A) 15º-0º. (Valvula B)
- Ciclos de la prueba: más de 500 000
- Garantía: 3 años

Personalizável - Customisable - Personalizable

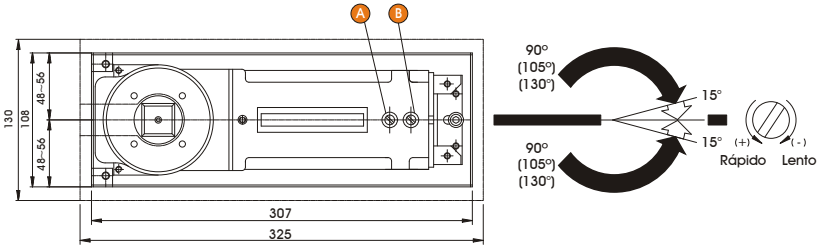

21.001.Q

standard (17 x 17)

21.001.R
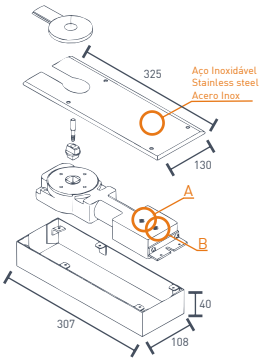
Rectangular (22x11.6mm) (opcional)